System elastycznego rozprowadzania powietrza FLX-REKU

Producent zastrzega sobie prawo do dokonywania zmian w wymiarach i danych technicznych produktów ze względu na ciągłe ich doskonalenie

System FLX-REKU

INFORMACJE TECHNICZNE

O systemie

System FLX-REKU składa się z kanałów wentylacyjnych, skrzynek rozprężnych, przepustnic wentylacyjnych oraz innych elementów składających się na kompletna instalację, którą można połączyć z centralą rekuperacyjną. Elementy te sprawdzają się w miejscach, gdzie liczy się elastyczność oraz wytrzymałość – dzięki dużej sztywności obwodowej, przewody mogą być zalewane betonem.

Wymiary

System bazuje na przewodach o zewnętrznym wymiarze 75 oraz 90 mm, gdzie średnica wewnętrzna wynosi odpowiednio 63 mm lub 75 mm. Wszelkie elementy złączne dostosowane są do wymiaru zewnętrznego przewodu.

Instrukcja montażu

Przewody wsuwane są do metalowych przyłączy i przepustnic wykonanych z wewnętrznym przerolowaniem. Stanowi ono zatrzask dla karbowanego przewodu , którego końcówka przylega bezpośrednio do uszczelki zapewniającej szczelność systemu.

Korzyści stosowania

Dzięki niewielkim rozmiarom i właściwej konstrukcji przewody FLX mogą być montowane zarówno na sufitach jak i na ścianach i podłogach. Można chować je pod suchymi czy mokrymi tynkami. Zastosowanie materiałów o wysokiej trwałości i wytrzymałości mechanicznej pozwala na zalewanie instalacji w stropach czy wylewkach. Płaskie skrzynki rozprężne nie zabierają wiele miejsca, przez co nie ma konieczności wykonywania specjalnych elementów zabudowy ścian czy sufitów. Antybakteryjna powłoka przewodów wentylacyjnych FLX-HDPE-A wykonana jest na bazie tlenku srebra. Właściwości antybakteryjne oraz antygrzybiczne przewodów potwierdza aprobata techniczna

Oznakowanie

Wyroby firmy ALNOR oznaczane są znakiem budowlanym, oraz kodem towaru zgodnym ze specyfikacją techniczną zawartą w niniejszym katalogu.

ALNOR® systemy wentylacji
jest prawnie chronionym znakiem i technicznym patentem. Prawo do zmian zastrzeżone.

Przewody elastyczne

FLX-HDPE/FLX-HDPE-A

Pobierz Wentyle
Pobierz AlnorCAM
Zamawiaj w B2B

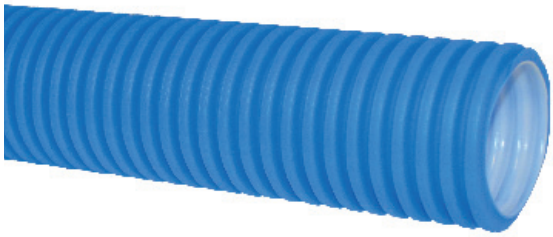

Opis

Przewody elastyczne FLX-HDPE oraz FLX-HDPE-A stosowane są do rozprowadzania powietrza. Stosunkowo małe średnice pozwalają ukryć instalację w stropach, wylewkach lub sufitach podwieszanych. Ponado przewód FLX-HDPE-A od wewnętrznej strony pokryty jest warstwą antystatyczną, antybakteryjną i antypleśniową na bazie jonów srebra.
Przewody elastyczne FLX-HDPE oraz FLX-HDPE-A łączone są na wcisk z pozostałymi elementami instalacji. Zastosowanie uszczelki w połączeniach gwarantuje wysoką szczelność systemu.
Przewody elastyczne FLX-HDPE oraz FLX-HDPE-A wykonane są z wysokoudarnego polietylenu. Dzięki temu cały system odznacza sie bardzo dobrą wytrzymałością mechaniczną.
Środek przewodów jest gładki co zapewnia niskie straty ciśnień w instalacjI.
Przewody dostępne są zwinięte w krąg o długości 50mb.
Wymiar kręgu: 1100cm x 40cm.

Przykład oznaczenia
Kod produktu: **FLX - HDPE - 75**

typ
materiał
średnica

Wymiary

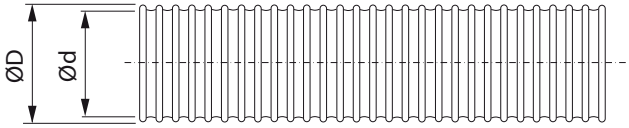

kod	ØD nom [mm]	Ød [mm]	waga [kg/mb]
FLX-HDPE-75	75	63	0,31
FLX-HDPE-A-75	75	63	0,31
FLX-HDPE-90	90	75	0,42
FLX-HDPE-A-90	90	75	0,42

ALNOR® systemy wentylacji
jest prawnie chronionym znakiem i technicznym patentem. Prawo do zmian zastrzeżone.

Przewody elastyczne

FLX-HDPE/FLX-HDPE-A

Pobierz Wentyle
Pobierz AlnorCAM
Zamawiaj w B2B

Dane techniczne

Wykresy doboru dla średnicy 75mm

Odcinek prosty

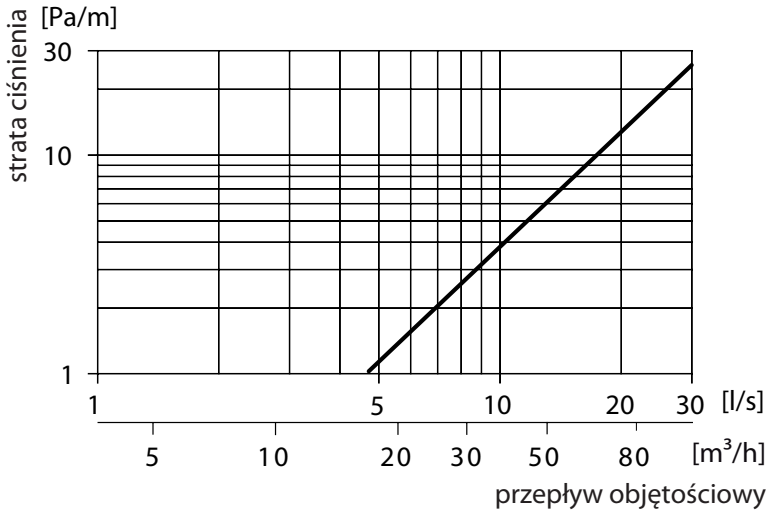

Kolano 45° (długość 0,5 m)

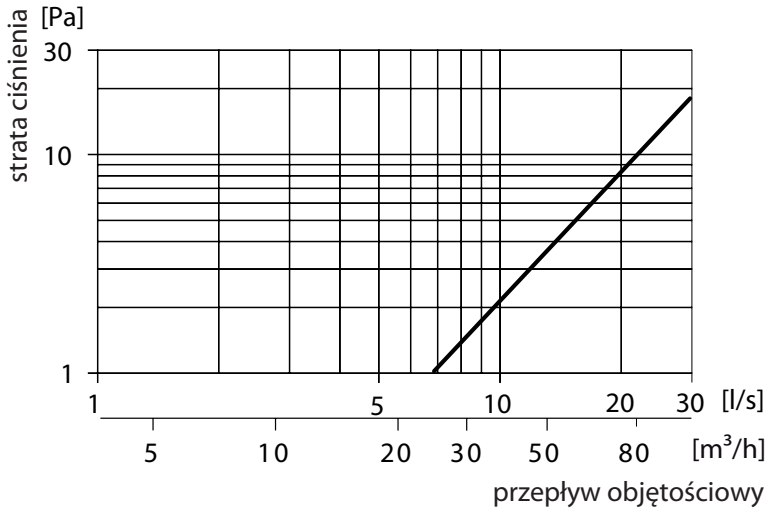

Kolano 90° (długość 0,5 m)

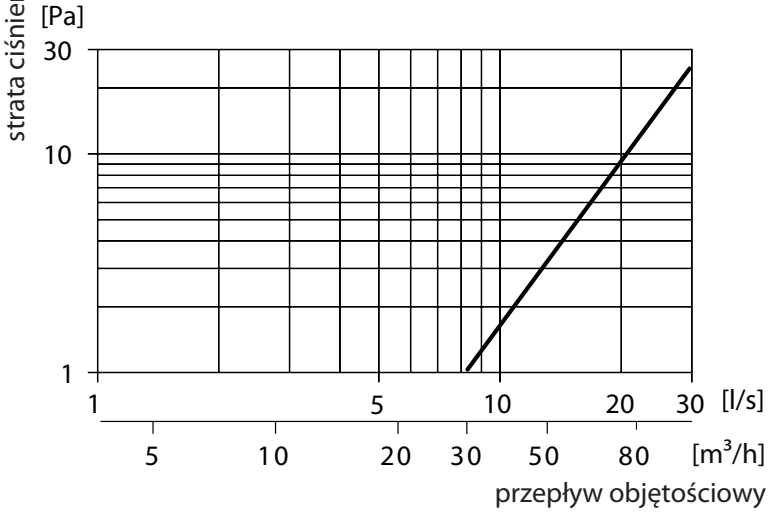

ALNOR® systemy wentylacji
jest prawnie chronionym znakiem i technicznym patentem. Prawo do zmian zastrzeżone.

Skrzynki rozprężne

FLX-PRO...

Pobierz Wentyle
Pobierz AlnorCAM
Zamawiaj w B2B

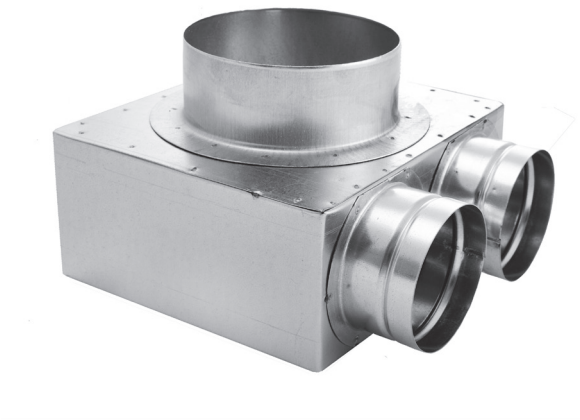

Opis

Skrzynki rozprężne FLX-PRO są elementami przyłączeniowymi przewodów elastycznych FLX-HDPE oraz FLX-HDPE-A, które wspólnie tworzą system rozprowadzania wentylacji mechanicznej w tym rekuperacji.
Ze względu na swoje małe wymiary gabarytowe nie wymagają dużo miejsca lub specjalnego zabudowania. Pozwala to na uzyskanie większej powierzchni użytkowej dla pomieszczenia.
Skrzynki rozprężne FLX-PRO wykonane są ze stali ocynkowanej.
Na specjalne zamówienie możliwe jest wykonanie skrzynek rozprężnych ze stali nierdzewnej.
Istnieje możliwość wykonania izolowanych skrzynek rozprężnych FLX-PRI. Izolowane są one wewnątrz matą kauczukową o grubości 9mm. Łączenie skrzynek jest na zgrzew wykonywany na zewnątrz

Uwaga:
Podłączenie d_1 standardowo wykonywane jest w wymiarze nyplowym. Na specjalne zamówienie istnieje możliwość wykonania średnicy d_1 w wymiarze mufowym.

Przykład oznaczenia
Kod produktu **FLX-PRO - 75 - 2**

typ
średnica
liczba odejść

Wymiary

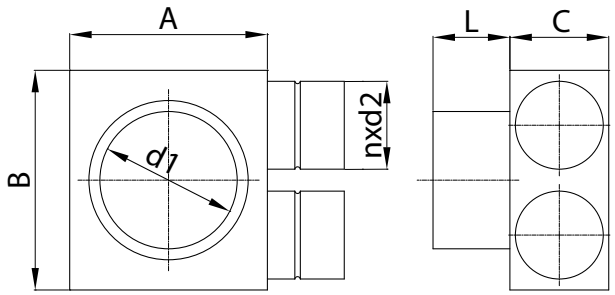

kod	A [mm]	B [mm]	C [mm]	L [mm]	d1 [mm]	n [szt.]	d2 [mm]
FLX-PRO-75-2	180	200	90	60	125	2	75
FLX-PRO-75-3	180	300	90	60	125	3	75
FLX-PRO-90-2	200	240	110	60	125	2	90
FLX-PRO-90-3	200	360	110	60	125	3	90

ALNOR® systemy wentylacji
jest prawnie chronionym znakiem i technicznym patentem. Prawo do zmian zastrzeżone.

Skrzynki rozprężne

FLX-PRO-L...

Pobierz Wentyle
Pobierz AlnorCAM
Zamawiaj w B2B

Opis

Skrzynki rozprężne FLX-PRO-L są elementami przyłączeniowymi przewodów elastycznych FLX-HDPE oraz FLX-HDPE-A, które wspólnie tworzą system rozprowadzania wentylacji mechanicznej w tym rekuperacji. Ze względu na swoje małe wymiary gabarytowe nie wymagają dużo miejsca lub specjalnego zabudowania. Pozwala to na uzyskanie większej powierzchni użytkowej dla pomieszczenia.
Skrzynki rozprężne FLX-PRO-L wykonane są ze stali ocynkowanej.
Na specjalne zamówienie możliwe jest wykonanie skrzynek rozprężnych ze stali nierdzewnej.
Istnieje możliwość wykonania izolowanych skrzynek rozprężnych FLX-PRI-L. Izolowane są one wewnątrz matą kauczukową o grubości 9mm. Łączenie skrzynek jest na zgrzew wykonywany na zewnątrz.

Uwaga:
Podłączenie d_1 standardowo wykonywane jest w wymiarze nyplowym. Na specjalne zamówienie istnieje możliwość wykonania średnicy d_1 w wymiarze mufowym.

Przykład oznaczenia
Kod produktu **FLX-PRO-L - 75 - 2**

typ
średnica
liczba odejść

Wymiary

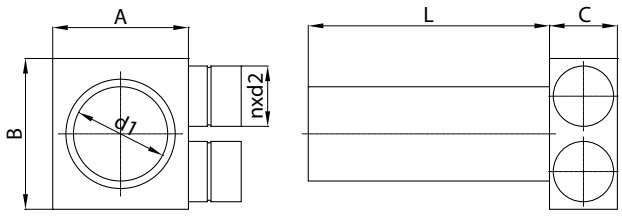

kod	A [mm]	B [mm]	C [mm]	L [mm]	d1 [mm]	n [szt.]	d2 [mm]
FLX-PRO-L-75-2	180	200	90	320	125	2	75
FLX-PRO-L-75-3	180	300	90	320	125	3	75
FLX-PRO-L-90-2	200	240	110	320	125	2	90
FLX-PRO-L-90-3	200	360	110	320	125	3	90

ALNOR® systemy wentylacji
jest prawnie chronionym znakiem i technicznym patentem. Prawo do zmian zastrzeżone.

Skrzynki rozprężne

FLX-PRO-PL...

Pobierz Wentyle
Pobierz AlnorCAM
Zamawiaj w B2B

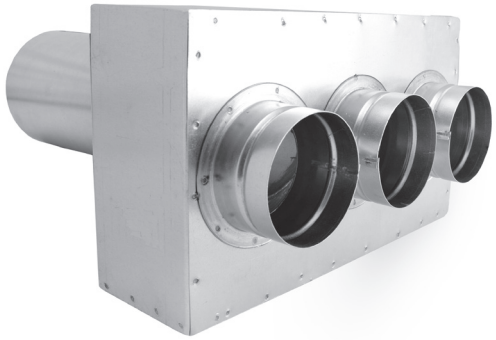

Opis

Skrzynki rozprężne FLX-PRO-PL są elementami przyłączeniowymi przewodów elastycznych FLX-HDPE oraz FLX-HDPE-A, które wspólnie tworzą system rozprowadzania wentylacji mechanicznej w tym rekuperacji. Ze względu na swoje małe wymiary gabarytowe nie wymagają dużo miejsca lub specjalnego zabudowania. Pozwala to na uzyskanie większej powierzchni użytkowej dla pomieszczenia.
Skrzynki rozprężne FLX-PRO-PL wykonane są ze stali ocynkowanej.
Na specjalne zamówienie możliwe jest wykonanie skrzynek rozprężnych ze stali nierdzewnej.
Istnieje możliwość wykonania izolowanych skrzynek rozprężnych FLX-PRI-PL. Izolowane są one wewnątrz matą kauczukową o grubości 9mm. Łączenie skrzynek jest na zgrzew wykonywany na zewnątrz.

Uwaga:
Podłączenie d_1 standardowo wykonywane jest w wymiarze nyplowym. Na specjalne zamówienie istnieje możliwość wykonania średnicy d_1 w wymiarze mufowym.

Przykład oznaczenia
Kod produktu **FLX-PRO-PL - 75 - 2**

typ
średnica
liczba odejść

Wymiary

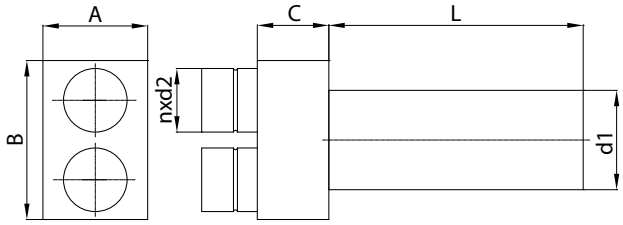

kod	A [mm]	B [mm]	C [mm]	L [mm]	d1 [mm]	n [szt.]	d2 [mm]
FLX-PRO-PL-75-2	180	200	90	320	125	2	75
FLX-PRO-PL-75-3	180	300	90	320	125	3	75
FLX-PRO-PL-90-2	200	240	110	320	125	2	90
FLX-PRO-PL-90-3	200	360	110	320	125	3	90

ALNOR® systemy wentylacji
jest prawnie chronionym znakiem i technicznym patentem. Prawo do zmian zastrzeżone.

Skrzynki rozprężne

FLX-PRO...

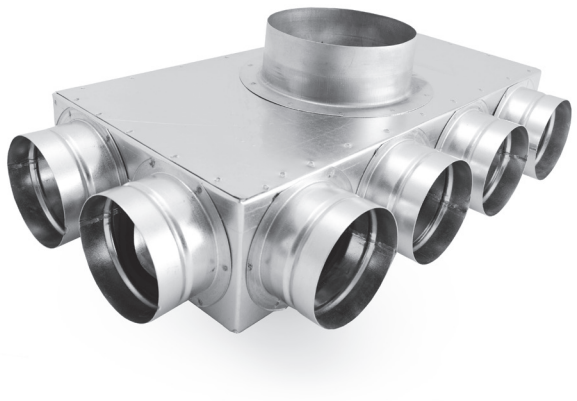

Opis

Skrzynki rozprężne FLX-PRO są elementami przyłączeniowymi przewodów elastycznych FLX-HDPE oraz FLX-HDPE-A, które wspólnie tworzą system rozprowadzania wentylacji mechanicznej w tym rekuperacji. Ze względu na swoje małe wymiary gabarytowe nie wymagają dużo miejsca lub specjalnego zabudowania. Pozwala to na uzyskanie większej powierzchni użytkowej dla pomieszczenia.
Skrzynki rozprężne FLX-PRO wykonane są ze stali ocynkowanej. Na specjalne zamówienie możliwe jest wykonanie skrzynek rozprężnych ze stali nierdzewnej.
Istnieje możliwość wykonania izolowanych skrzynek rozprężnych FLX-PRI. Izolowane są one wewnątrz matą kauczukową o grubości 9mm. Łączenie skrzynek jest na zgrzew wykonywany na zewnątrz.

Uwaga:
Podłączenie d_1 standardowo wykonywane jest w wymiarze nyplowym. Na specjalne zamówienie istnieje możliwość wykonania średnicy d_1 w wymiarze mufowym.

Przykład oznaczenia
Kod produktu **FLX-PRO - 75 - 2-4-2**

typ
średnica
liczba odejść

Wymiary

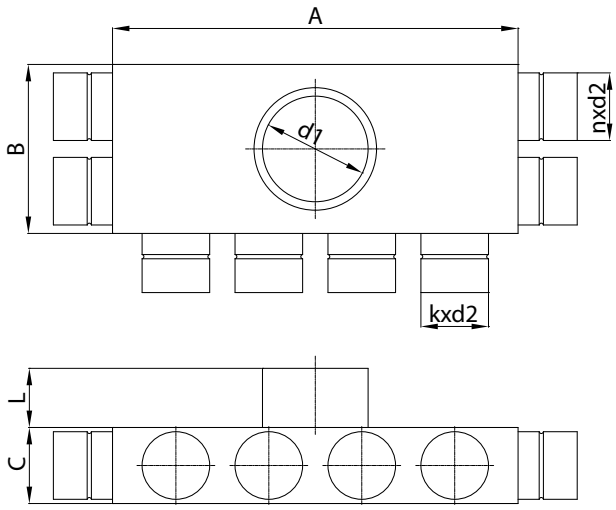

kod	A [mm]	B [mm]	C [mm]	L [mm]	d1 [mm]	n [szt]	k [szt]	d2 [mm]
FLX-PRO-75-2-4-2	400	200	90	60	160	4	4	75
FLX-PRO-75-3-6-3	600	300	90	60	200	6	6	75
FLX-PRO-90-2-4-2	480	240	110	60	160	4	4	90
FLX-PRO-90-3-6-3	720	360	110	60	200	6	6	90

ALNOR® systemy wentylacji
jest prawnie chronionym znakiem i technicznym patentem. Prawo do zmian zastrzeżone.

Skrzynki rozprężne

FLX-PRO...

Pobierz Wentyle
Pobierz AlnorCAM
Zamawiaj w B2B

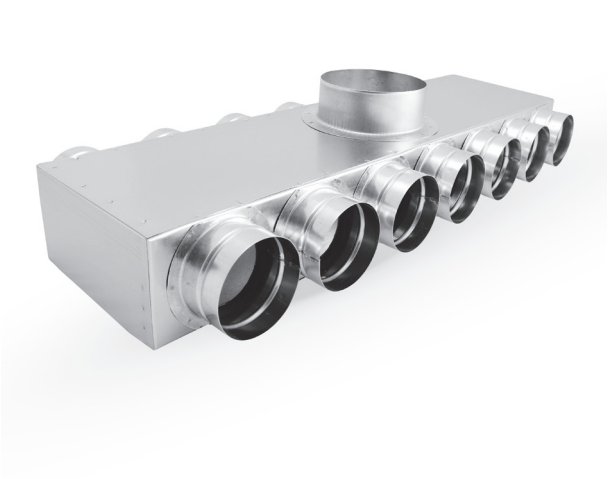

Opis

Skrzynki rozprężne FLX-PRO są elementami przyłączeniowymi przewodów elastycznych FLX-HDPE oraz FLX-HDPE-A, które wspólnie tworzą system rozprowadzania wentylacji mechanicznej w tym rekuperacji. Ze względu na swoje małe wymiary gabarytowe nie wymagają dużo miejsca lub specjalnego zabudowania. Pozwala to na uzyskanie większej powierzchni użytkowej dla pomieszczenia.
Skrzynki rozprężne FLX-PRO wykonane są ze stali ocynkowanej. Na specjalne zamówienie możliwe jest wykonanie skrzynek rozprężnych ze stali nierdzewnej.
Istnieje możliwość wykonania izolowanych skrzynek rozprężnych FLX-PRI. Izolowane są one wewnątrz matą kauczukową o grubości 9mm. Łączenie skrzynek jest na zgrzew wykonywany na zewnątrz.

Uwaga:
Podłączenie d_1 standardowo wykonywane jest w wymiarze nyplowym. Na specjalne zamówienie istnieje możliwość wykonania średnicy d_1 w wymiarze mufowym.

Przykład oznaczenia
Kod produktu **FLX-PRO - 75 - 7-7**

typ
średnica
liczba odejść

Wymiary

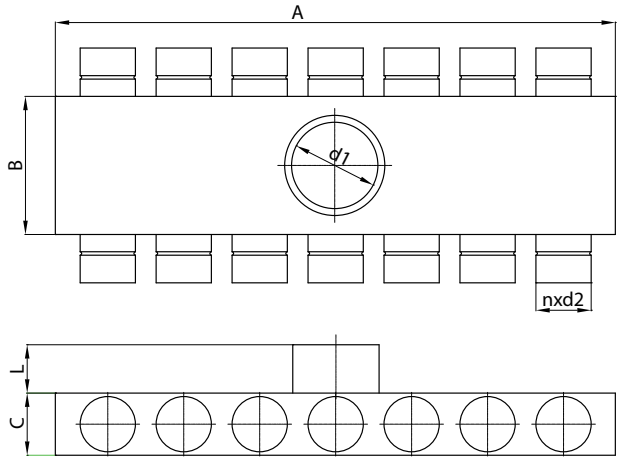

kod	A [mm]	B [mm]	C [mm]	L [mm]	d1 [mm]	n [szt.]	d2 [mm]
FLX-PRO-75-7-7	700	300	90	60	200	14	75
FLX-PRO-75-7-7	840	360	110	60	200	14	90

ALNOR® systemy wentylacji
jest prawnie chronionym znakiem i technicznym patentem. Prawo do zmian zastrzeżone.

Skrzynki rozprężne

FLX-PRO...

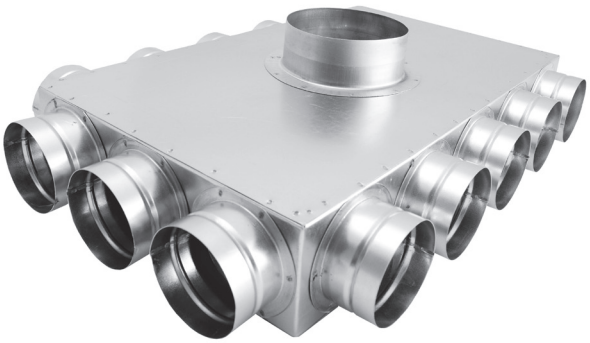

Opis

Skrzynki rozprężne FLX-PRO są elementami przyłączeniowymi przewodów elastycznych FLX-HDPE oraz FLX-HDPE-A, które wspólnie tworzą system rozprowadzania wentylacji mechanicznej w tym rekuperacji. Ze względu na swoje małe wymiary gabarytowe nie wymagają dużo miejsca lub specjalnego zabudowania. Pozwala to na uzyskanie większej powierzchni użytkowej dla pomieszczenia.
Skrzynki rozprężne FLX-PRO wykonane są ze stali ocynkowanej. Na specjalne zamówienie możliwe jest wykonanie skrzynek rozprężnych ze stali nierdzewnej.
Istnieje możliwość wykonania izolowanych skrzynek rozprężnych FLX-PRI. Izolowane są one wewnątrz matą kauczukową o grubości 9mm. Łączenie skrzynek jest na zgrzew wykonywany na zewnątrz.

Uwaga:
Podłączenie d_1 standardowo wykonywane jest w wymiarze nyplowym. Na specjalne zamówienie istnieje możliwość wykonania średnicy d_1 w wymiarze mufowym.

Przykład oznaczenia
Kod produktu **FLX-PRO - 75 - 3-5-3-5**

typ
średnica
liczba odejść

Wymiary

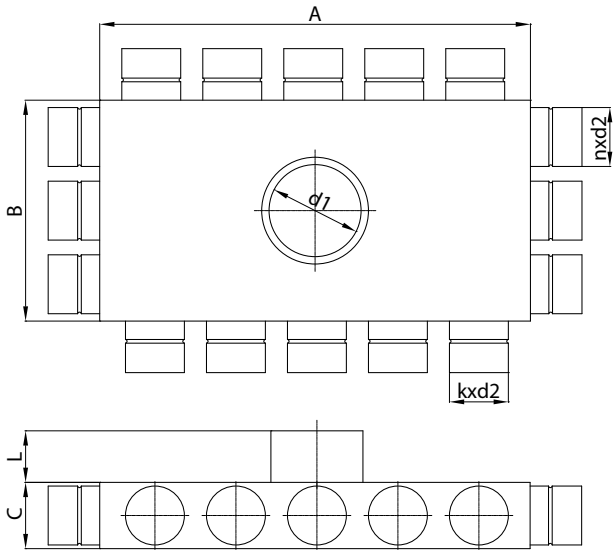

kod	A [mm]	B [mm]	C [mm]	L [mm]	d1 [mm]	n [szt.]]	k [szt]	d2 [mm]
FLX-PRO-75-3-5-3-5	500	300	90	60	200	6	10	75
FLX-PRO-75-3-6-3-6	600	300	90	60	200	6	12	75
FLX-PRO-90-3-5-3-5	600	360	110	60	200	6	10	90
FLX-PRO-90-3-6-3-6	720	360	110	60	200	6	12	90

ALNOR® systemy wentylacji
jest prawnie chronionym znakiem i technicznym patentem. Prawo do zmian zastrzeżone.

Skrzynki rozprężne

FLX-PRO-P...

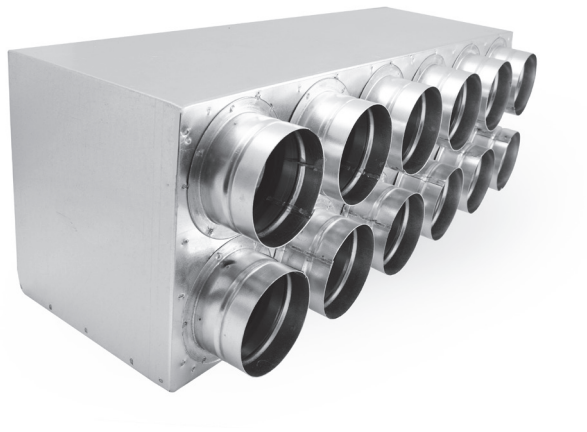

Opis

Skrzynki rozprężne FLX-PRO-P są elementami przyłączeniowymi przewodów elastycznych FLX-HDPE oraz FLX-HDPE-A, które wspólnie tworzą system rozprowadzania wentylacji mechanicznej w tym rekuperacji. Ze względu na swoje małe wymiary gabarytowe nie wymagają dużo miejsca lub specjalnego zabudowania. Pozwala to na uzyskanie większej powierzchni użytkowej dla pomieszczenia.
Skrzynki rozprężne FLX-PRO-P wykonane są ze stali ocynkowanej.
Na specjalne zamówienie możliwe jest wykonanie skrzynek rozprężnych ze stali nierdzewnej.
Istnieje możliwość wykonania izolowanych skrzynek rozprężnych FLX-PRI-P. Izolowane są one wewnątrz matą kauczukową o grubości 9mm. Łączenie skrzynek jest na zgrzew wykonywany na zewnątrz.

Uwaga:
Podłączenie d_1 standardowo wykonywane jest w wymiarze nyplowym. Na specjalne zamówienie istnieje możliwość wykonania średnicy d_1 w wymiarze mufowym.

Przykład oznaczenia
Kod produktu **FLX-PRO-P - 75 - 10**

typ
średnica
liczba odejść

Wymiary

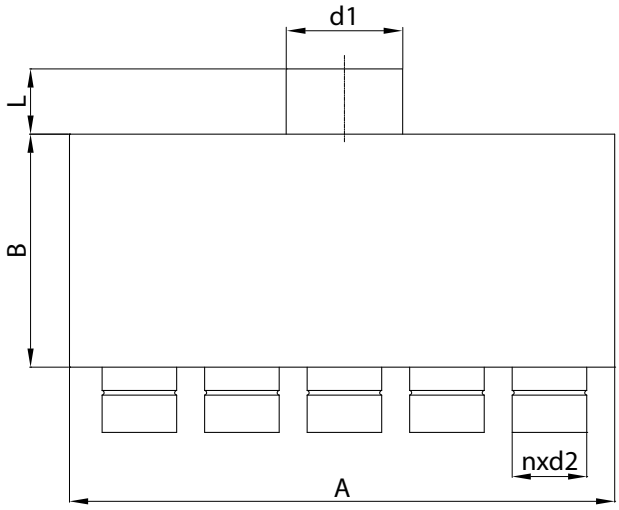

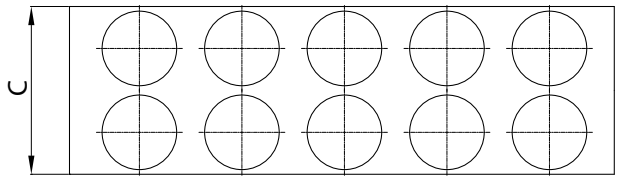

kod	A [mm]	B [mm]	C [mm]	L [mm]	d1 [mm]	n [szt.]	d2 [mm]
FLX-PRO-P-75-10	500	180	230	60	200	10	75
FLX-PRO-P-75-12	600	180	230	60	200	12	75
FLX-PRO-P-90-10	600	200	240	60	200	10	90
FLX-PRO-P-90-12	720	200	240	60	200	12	90

ALNOR® systemy wentylacji
jest prawnie chronionym znakiem i technicznym patentem. Prawo do zmian zastrzeżone.

Przepustnice zamykające

FLX-DAS...

Pobierz Wentyle
Pobierz AlnorCAM
Zamawiaj w B2B

Opis

Przepustnica FLX-DAS jest stosowana wszędzie tam, gdzie szczelne zamknięcie nie jest wymagane. Jej głównym zadaniem jest regulacja przepływu powietrza. Zakres regulacji przepustnicy wynosi 90°.
Przepustnice FLX-DAS wykonane są ze stali ocynkowanej.
Na specjalne zamówienie możliwe jest wykonanie skrzynek rozprężnych ze stali nierdzewnej.

Przykład oznaczenia
Kod produktu: **FLX-DAS - 75**

typ
średnica

Wymiary

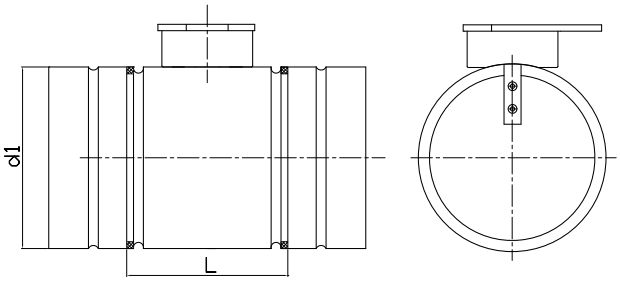

kod	d1 [mm]	L [mm]
FLX-DAS-75	75	110
FLX-DAS-90	90	110

ALNOR® systemy wentylacji
jest prawnie chronionym znakiem i technicznym patentem. Prawo do zmian zastrzeżone.

Przepustnice zamykające, szczelne

FLX-DAT...

Pobierz Wentyle
Pobierz AlnorCAM
Zamawiaj w B2B

Opis

Przepustnica FLX-DAT jest stosowana wszędzie tam, gdzie szczelne zamknięcie jest wymagane. Jej głównym zadaniem jest odcięcie przepływu powietrza. Zakres regulacji przepustnicy wynosi 90°.
Przepustnice FLX-DAT wykonane są ze stali ocynkowanej.
Na specjalne zamówienie możliwe jest wykonanie skrzynek rozprężnych ze stali nierdzewnej.

Przykład oznaczenia
Kod produktu: **FLX-DAT - 75**

typ
średnica

Wymiary

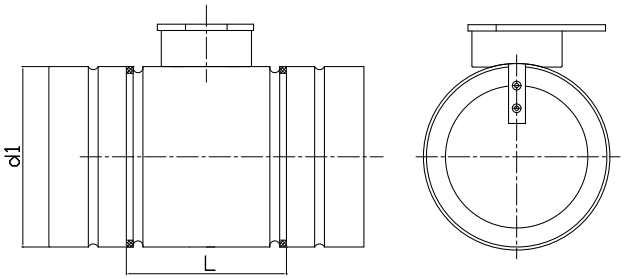

kod	*d1 [mm]*	*L [mm]*
FLX-DAT-75	75	110
FLX-DAT-90	90	110

System elastycznego rozprowadzania powietrza

ALNOR® systemy wentylacji
jest prawnie chronionym znakiem i technicznym patentem. Prawo do zmian zastrzeżone.

Złączki mufowe

FLX-MSF...

Pobierz Wentyle
Pobierz AlnorCAM
Zamawiaj w B2B

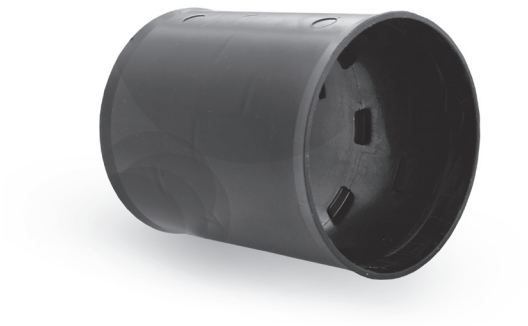

Opis

Złączka mufowa FLX-MSF jest stosowana do łączenia przewodów FLX-HDPE oraz FLX-HDPE-A. W celu zachowania wysokiej szczelności całego systemu zaleca się dokupienie dwóch uszczelek FLX-USZ wykonanych z tworzywa EPDM.

Przykład oznaczenia

Kod produktu: **FLX-MSF - 75**

typ
średnica

Wymiary

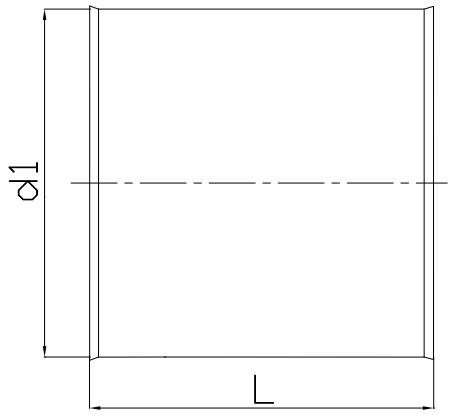

kod	*d1 [mm]*	*L [mm]*
FLX-MSF-75	75	100
FLX-MSF-90	90	100

ALNOR® systemy wentylacji
jest prawnie chronionym znakiem i technicznym patentem. Prawo do zmian zastrzeżone.

Uszczelki

FLX-USZ...

Opis

Uszczelki FLX-USZ są stosowane do uszczelnienia połączeń. W zależności od zastosowania są wykonane z tworzywa EPDM lub pianki.
FLX-USZ-75/ FLX-USZ-90 - wykonana z tworzywa EPDM, służy do uszczelnienia połączeń dwóch przewodów
FLX-USP-75/ FLX-USP-90 - wykonana z pianki, służy do uszczelnienia połączenia skrzynka rozprężna - przewód
Na specjalne zamówienie możliwe jest kupienie uszczelek FLX-UST-75 i FLX-UST-90.
FLX-UST-75/ FLX-UST-90 - uszczelka termokurczliwa, służy do połączenia i uszczelnienia połączeń dwóch przewodów lub skrzynki rozprężnej i przewodu.

Przykład oznaczenia
Kod produktu: **FLX-USZ - 75**

typ
średnica

Wymiary

FLX-USZ-75/ FLX-USZ-90

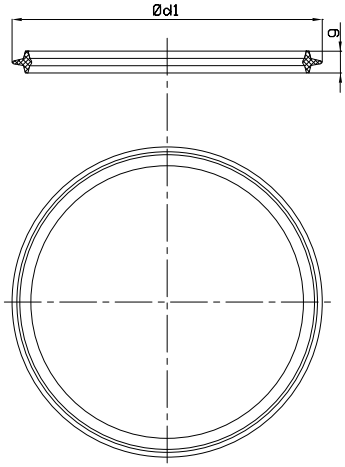

FLX-USP-75/ FLX-USP-90

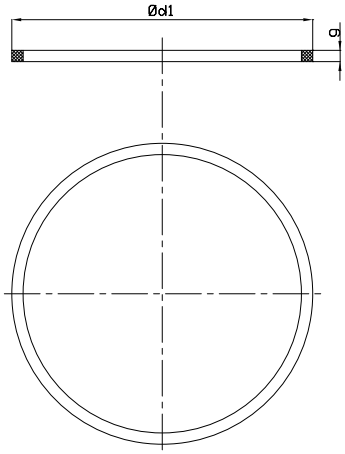

kod	*d1 [mm]*	*g [mm]*
FLX-USZ-75	78	8
FLX-USP-75	75	6
FLX-USZ-90	93	8
FLX-USP-90	90	6

ALNOR® systemy wentylacji
jest prawnie chronionym znakiem i technicznym patentem. Prawo do zmian zastrzeżone.

Podstawki mocujące

FLX-FAX...

Opis

Podstawki mocujące FLX-FAX stosowane są jako elementy ułatwiające prowadzenie przewodów pod kątem 90°. Jednocześnie przytrzymują przewody w określonej pozycji i miejscu np. podczas zalewania posadzek betonem.
Podstawka FLX-FAX wykonana jest ze stali ocynkowanej.
Na specjalne zamówienie możliwe jest wykonanie podstawek mocujących ze stali nierdzewnej.

Przykład oznaczenia

Kod produktu **FLX-FAX - 75 - 2**

typ
średnica
liczba przewodów

Wymiary

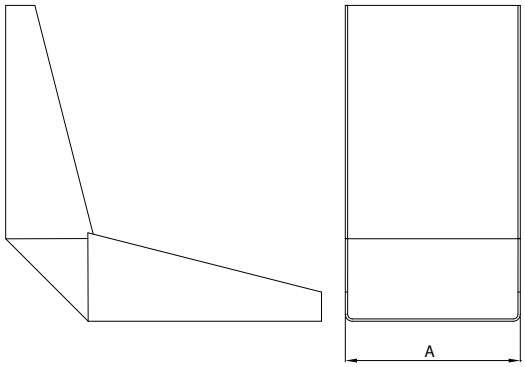

kod	*A [mm]*
FLX-FAX-75	80
FLX-FAX-75-2	155
FLX-FAX-90	95
FLX-FAX-90-2	190

ALNOR® systemy wentylacji
jest prawnie chronionym znakiem i technicznym patentem. Prawo do zmian zastrzeżone.

Zaślepki

CS-PVC...

Pobierz Wentyle
Pobierz AlnorCAM
Zamawiaj w B2B

Opis

Zaślepka CS-PVC jest stosowana do zaślepiania końców przewodów FLX-HDPE oraz FLX-HDPE-A.
Zaślepki FLX-CS wykonane są z tworzywa PVC.

Przykład oznaczenia
Kod produktu: **CS-PVC - 75**

typ
średnica

Wymiary

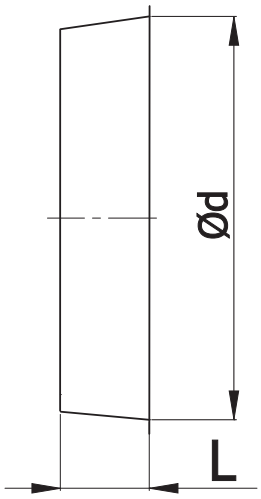

kod	*d1 [mm]*	*L [mm]*
CS-PVC-75	75	20
CS-PVC-90	90	20

ALNOR® systemy wentylacji
jest prawnie chronionym znakiem i technicznym patentem. Prawo do zmian zastrzeżone.