Galanteria wentylacyjna

Producent zastrzega sobie prawo do dokonywania zmian w wymiarach i danych technicznych produktów ze względu na ciągłe ich doskonalenie

O systemie

Pobierz Wentyle
Pobierz AlnorCAM
Zamawiaj w B2B

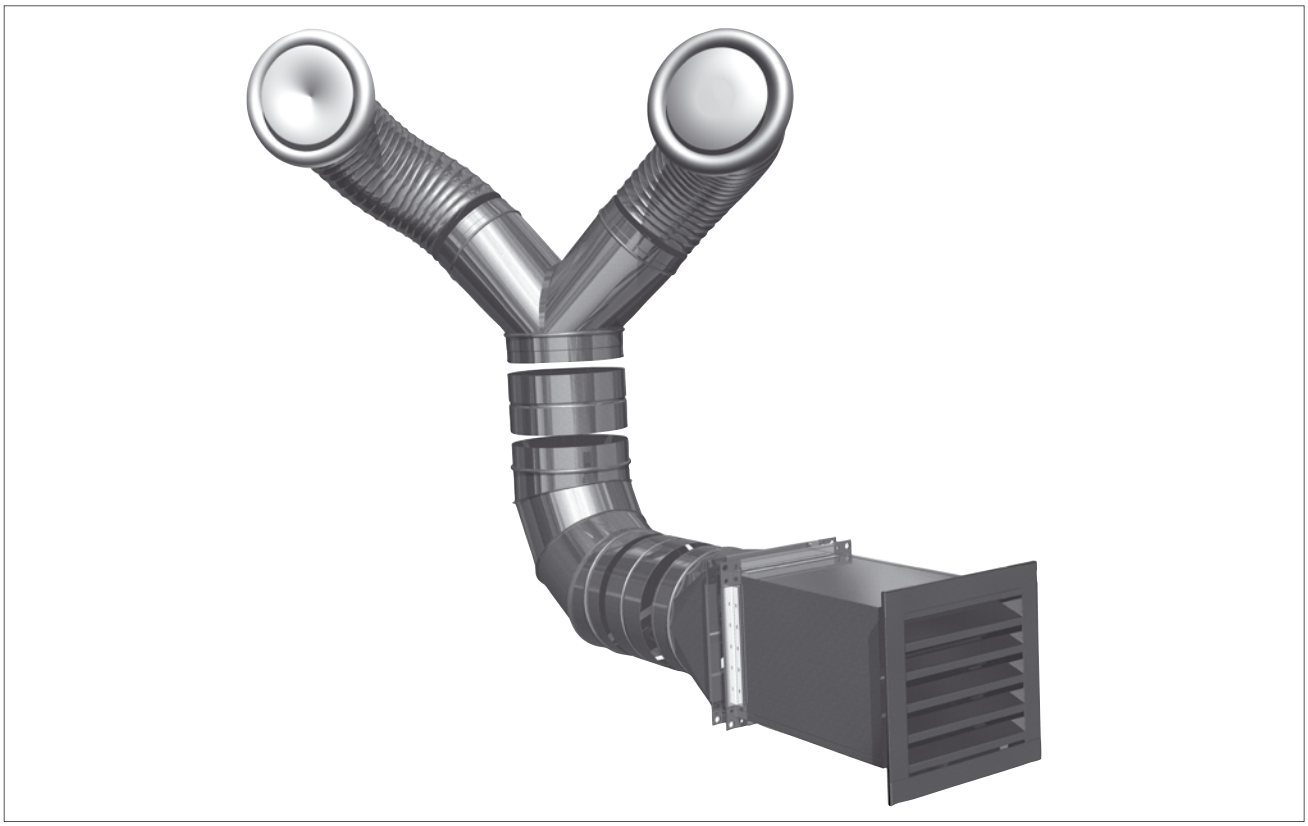

O systemie

Galanterię ALNOR tworzy komplet elementów zakańczających instalacje wentylacyjne, w skład wchodzą: kratki, dysze, nawiewniki, zawory wentylacyjne, oraz puszki rozprężne.

Wymiary

Większość elementów posiada możliwość podłączenia do standardowych kanałów okrągłych. Następuje to w sposób bezpośredni lub za pomocą przystosowanych do tego puszek rozprężnych. Pozostałe wielkości bazują na tabelach i informacjach przedstawionych w karcie katalogowej danego elementu.

Instrukcja montażu

Montaż uzależniony jest od rodzaju stosowanych elementów. W większości przypadków informacja ta połączona jest z systemem montażu kanałów wentylacyjnych.

Korzyści stosowania

Estetyczne wykonanie elementów, połączone z łatwym montażem, umożliwia sprawne zakańczanie instalacji kanałowej. Posiadamy możliwość dostosowywania wielkości przepływu, w celu dostosowania dostarczanej ilości powietrza do danego pomieszczeniu.

Oznakowanie

Wyroby firmy ALNOR oznaczane są znakiem budowlanym, oraz kodem towaru zgodnym ze specyfikacją techniczną zawartą w niniejszym katalogu.

jest prawnie chronionym znakiem i technicznym patentem. Prawo do zmian zastrzeżone.

Zawory wywiewne
KW

Opis

Zawór wywiewny KW przeznaczony jest do montażu w suficie, ścianie lub bezpośrednio na kanale za pomoca specjalnej ramki RM. Zawór KW posiada płynną regulację wyciąganego powietrza za pomocą obrotowego środkowego dysku. Wybrana szczelina jest ustalana za pomocą nakrętki blokującej. Specjalne wykonanie konstrukcji zaworu gwarantuje niski poziom hałasu oraz szybki i łatwy montaż.

Materiał: blacha stalowa
Wykończenie: malowane proszkowo RAL 9016 na wysoki połysk
Kolor standardowy: biały

*standardowo zawory wywiewne dostarczane są z ramką jako KW-RM

Przykład oznaczenia
Kod produktu: **KW - aaa**

typ
Ød

Dane techniczne

Parametry
Przepływ objętościowy q (l/s lub m³/h), strata ciśnienia całkowitego P_t (Pa) i poziomu ciśnienia akustycznego L_A (dB(A)), mogą być odczytane z wykresu.

Straty ciśnienia P_t
Wykresy pokazują stratę ciśnienia całkowitego P_t (Pa).

Poziom ciśnienia akustycznego, L_A
Wykres pokazuje poziom ciśnienia akustycznego L_A (dB(A)). Wielkość hałasu podano dla tłumienia w pomieszczeniu 4dB, co odpowiada tłumieniu w strefie pogłosu pomieszczenia z chłonnością akustyczną pomieszczenia 10 m² SABINE.

Wymiary

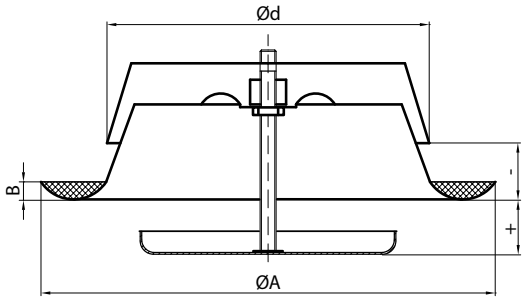

Ød = zagłębienie/średnica wewnętrzna przewodu

Ød nom [mm]	*A [mm]*	*B [mm]*	*waga [kg]*
80	115	12	0,1
100	137	12	0,2
125	164	12	0,3
150	202	12	0,3
160	212	12	0,5
200	248	12	0,7
250	302	12	0,9

Poziom ciśnienia akustycznego L_A (dB(A))

wymiar	*średnia częstotliwość (Hz)*						
[mm]	*125*	*250*	*500*	*1000*	*2000*	*4000*	*8000*
80	-2	-6	-5	1	-1	-5	-14
100	-2	-4	-3	0	-1	-8	-16
125	4	3	1	-1	-3	-12	-22
160	-1	0	1	0	-4	-13	-26
200	0	-5	1	2	-13	-28	-32
250	1	-7	2	3	-15	-29	-33
tolerancja	3	2	2	2	2	2	3

Tłumienie dźwięku (dB)

wymiar	*średnia częstotliwość (Hz)*							
[mm]	*63*	*125*	*250*	*500*	*1000*	*2000*	*4000*	*8000*
80	24	18	14	9	7	7	7	9
100	22	16	11	7	5	5	5	7
125	21	14	9	7	4	4	6	8
160	14	13	8	5	4	4	7	7
200	17	10	6	4	3	4	8	4
250	15	8	5	3	2	3	6	5
tolerancja	6	3	2	2	2	2	2	3

jest prawnie chronionym znakiem i technicznym patentem. Prawo do zmian zastrzeżone.

Zawory wywiewne izolowane
KWI

Pobierz Wentyle
Pobierz AlnorCAM
Zamawiaj w B2B

Opis

Zawór wywiewny KWI przeznaczony jest do montażu w suficie, ścianie lub bezpośrednio na kanale za pomoca specjalnej ramki RM-I. Zawór KWI posiada płynną regulację wyciąganego powietrza za pomocą obrotowego środkowego dysku. Wybrana szczelina jest ustalana za pomocą nakrętki blokującej. Specjalne wykonanie konstrukcji zaworu gwarantuje niski poziom hałasu oraz szybki i łatwy montaż.

Materiał: blacha stalowa ocynkowana
Wykończenie: malowane proszkowo RAL 9016 na wysoki połysk
Kolor standardowy: biały

*standardowo zawory wywiewne dostarczane są bez ramki

Przykład oznaczenia
Kod produktu: **KWI - aaa**

typ
Ød

Dane techniczne

Parametry
Przepływ objętościowy q (l/s lub m³/h), strata ciśnienia całkowitego P_t (Pa) i poziomu ciśnienia akustycznego L_A (dB(A)), mogą być odczytane z wykresu.

Straty ciśnienia P_t
Wykresy pokazują stratę ciśnienia całkowitego P_t (Pa).

Poziom ciśnienia akustycznego, L_A
Wykres pokazuje poziom ciśnienia akustycznego L_A (dB(A)). Wielkość hałasu podano dla tłumienia w pomieszczeniu 4dB, co odpowiada tłumieniu w strefie pogłosu pomieszczenia z chłonnością akustyczną pomieszczenia 10 m² SABINE.

Wymiary

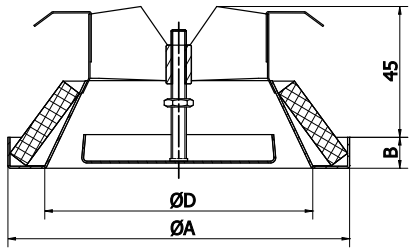

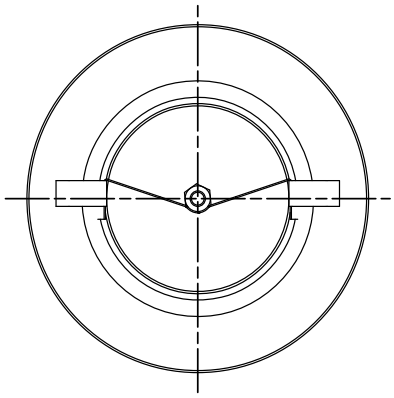

ØD nom [mm]	ØA [mm]	B [mm]	waga [kg]
80	108	16	0,1
100	137	16	0,2
125	162	16	0,3
160	193	16	0,5
200	240	19	0,7

Poziom ciśnienia akustycznego L_A (dB(A))

wymiar	średnia częstotliwość (Hz)						
[mm]	125	250	500	1000	2000	4000	8000
80	-2	-6	-5	1	-1	-5	-14
100	-2	-4	-3	0	-1	-8	-16
125	4	3	1	-1	-3	-12	-22
160	-1	0	1	0	-4	-13	-26
200	0	-5	1	2	-13	-28	-32
tolerancja	3	2	2	2	2	2	3

Tłumienie dźwięku (dB)

wymiar	średnia częstotliwość (Hz)							
[mm]	63	125	250	500	1000	2000	4000	8000
80	24	18	14	9	7	7	7	9
100	22	16	11	7	5	5	5	7
125	21	14	9	7	4	4	6	8
160	14	13	8	5	4	4	7	7
200	17	10	6	4	3	4	8	4
tolerancja	6	3	2	2	2	2	2	3

jest prawnie chronionym znakiem i technicznym patentem. Prawo do zmian zastrzeżone.

Zawory wywiewne chromowane
KW-S

Pobierz Wentyle
Pobierz AlnorCAM
Zamawiaj w B2B

Opis

Zawór wywiewny KW-S przeznaczony jest do montażu w suficie, ścianie lub bezpośrednio na kanale za pomocą specjalnej ramki montażowej RM. Zawór KW-S posiada płynną regulację obrotowego środkowego dysku. Wybrana szczelina jest ustalana za pomocą nakrętki blokującej. Specjalne wykonanie konstrukcji zaworu gwarantuje niski poziom hałasu oraz szybki i łatwy montaż.

Materiał: blacha stalowa ocynkowana
Wykończenie: pokrycie warstwą chromu

*standardowo zawory wywiewne dostarczane są z ramką jako KW-S-RM

Przykład oznaczenia
Kod produktu: **KW-S - aaa**

typ
ØD

Dane techniczne

Parametry
Przepływ objętościowy q (l/s lub m^3/h), strata ciśnienia całkowitego P_t(Pa) i poziomu ciśnienia akustycznego L_A (dB(A)) dla różnych ustawień stożka, mogą być odczytane z wykresów.

Straty ciśnienia P_t
Wykresy pokazują stratę ciśnienia całkowitego P_t (Pa).

Poziom ciśnienia akustycznego, L_A
Wykres pokazuje poziom ciśnienia akustycznego L_A (dB(A)). Wielkość hałasu podano dla tłumienia w pomieszczeniu 4dB, co odpowiada tłumieniu w strefie pogłosu pomieszczenia z chłonnością akustyczną pomieszczenia 10 m^2 SABINE.

Wymiary

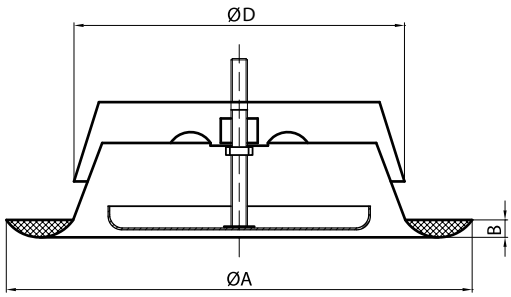

ØD nom [mm]	ØA [mm]	B [mm]	waga [kg]
80	115	12	0,15
100	137	12	0,19
125	164	12	0,31
150	202	12	0,35
160	212	12	0,47
200	248	12	0,66

Poziom ciśnienia akustycznego L_A (dB(A))

wymiar	średnia częstotliwość (Hz)						
[mm]	125	250	500	1000	2000	4000	8000
80	-2	-6	-5	1	-1	-5	-14
100	4	3	2	0	-7	-15	-30
125	2	7	3	-2	-10	-20	-32
150	3	7	3	-2	-10	-20	-32
160	5	7	3	-2	-10	-19	-32
200	8	6	4	-3	-10	-19	-32
tolerancja	3	2	2	2	2	2	3

Tłumienie dźwięku (dB)

wymiar	średnia częstotliwość (Hz)							
[mm]	63	125	250	500	1000	2000	4000	8000
80	26	18	14	10	8	8	6	9
100	22	16	11	8	6	6	3	6
125	20	15	9	6	4	3	3	5
150	19	15	9	6	4	3	4	5
160	18	13	8	5	4	4	5	6
200	17	11	7	6	6	5	6	6
tolerancja	6	3	2	2	2	2	2	3

jest prawnie chronionym znakiem i technicznym patentem. Prawo do zmian zastrzeżone.

Zawory wywiewne

KWO

Pobierz Wentyle
Pobierz AlnorCAM
Zamawiaj w B2B

Wymiary

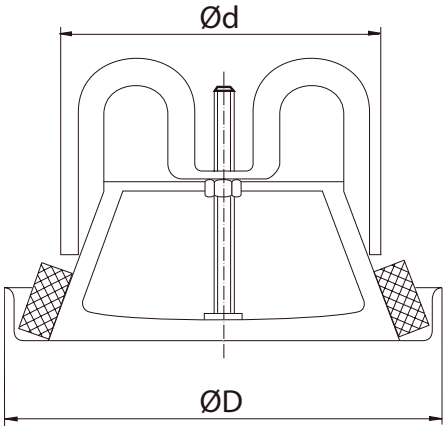

ØD nom [mm]	ØA [mm]	waga [kg]
100	130	0,3
125	160	0,4
160	190	0,5
200	235	0,8

Opis

Zawór wywiewny KWO przeznaczony jest do montażu w suficie, ścianie lub bezpośrednio na kanale za pomoca specjalnej ramki RML. Zawór KWO posiada płynną regulację wyciąganego powietrza za pomocą obrotowego środkowego dysku. Wybrana szczelina jest ustalana za pomocą nakrętki blokującej. Specjalne wykonanie konstrukcji zaworu gwarantuje niski poziom hałasu oraz szybki i łatwy montaż.

Materiał: blacha stalowa ocynkowana
Wykończenie: malowane proszkowo RAL 9016 na wysoki połysk
Kolor standardowy: biały

Przykład oznaczenia
Kod produktu: **KWO - aaa**

typ
Ød

Poziom ciśnienia akustycznego L_A (dB(A))

wymiar [mm]	125	250	500	1000	2000	4000	8000
	średnia częstotliwość (Hz)						
100	-6	-3	-3	-4	-9	-13	-27
125	-7	-6	-5	-8	-4	-12	-28
160	-3	-7	-5	-2	-12	-16	-29
200	-5	-7	-8	-2	-9	-13	-30
tolerancja	3	2	2	2	2	2	3

Dane techniczne

Parametry
Przepływ objętościowy q (l/s lub m³/h), strata ciśnienia całkowitego P_t (Pa) i poziomu ciśnienia akustycznego L_A (dB(A)), mogą być odczytane z wykresu.

Straty ciśnienia P_t
Wykresy pokazują stratę ciśnienia całkowitego P_t (Pa).

Poziom ciśnienia akustycznego, L_A
Wykres pokazuje poziom ciśnienia akustycznego L_A (dB(A)). Wielkość hałasu podano dla tłumienia w pomieszczeniu 4dB, co odpowiada tłumieniu w strefie pogłosu pomieszczenia z chłonnością akustyczną pomieszczenia 10 m² SABINE.

Tłumienie dźwięku (dB)

wymiar [mm]	63	125	250	500	1000	2000	4000	8000
	średnia częstotliwość (Hz)							
100	23	18	14	12	12	14	5	6
125	21	17	12	11	12	11	7	6
160	19	14	12	11	11	14	5	7
200	15	13	11	11	13	12	7	7
tolerancja	6	3	2	2	2	2	2	3

jest prawnie chronionym znakiem i technicznym patentem. Prawo do zmian zastrzeżone.

KW, KWI, KW-S

Pobierz Wentyle
Pobierz AlnorCAM
Zamawiaj w B2B

Dane techniczne

Wykresy doboru

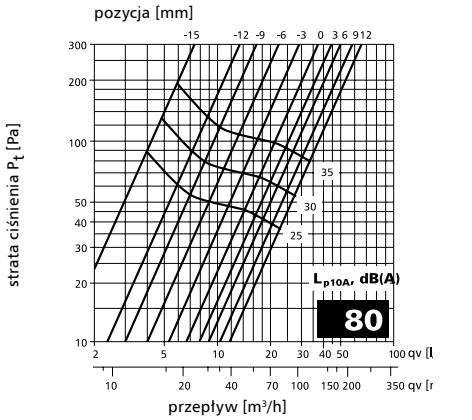

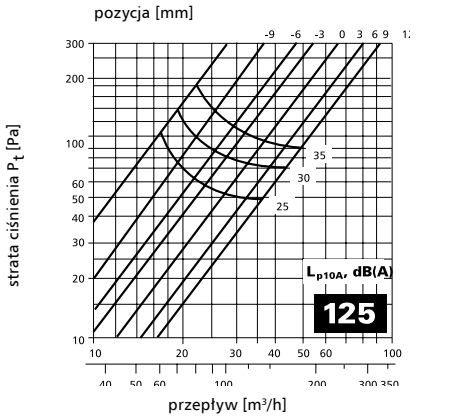

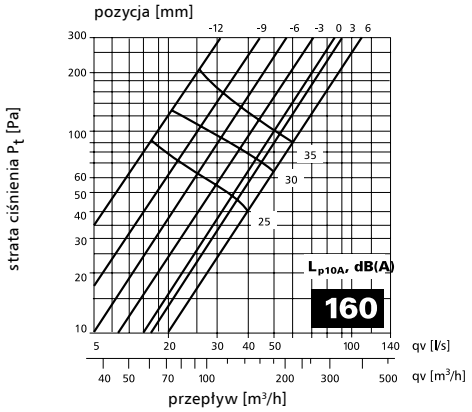

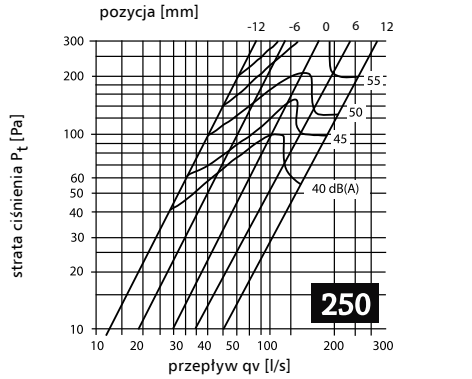

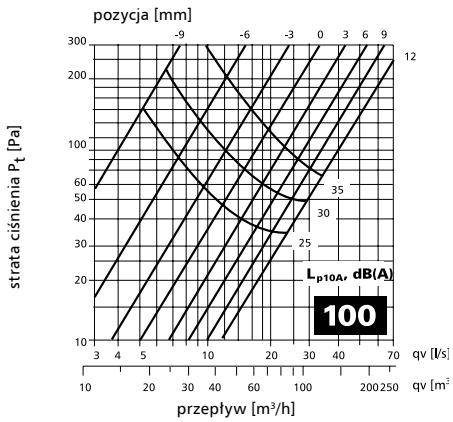

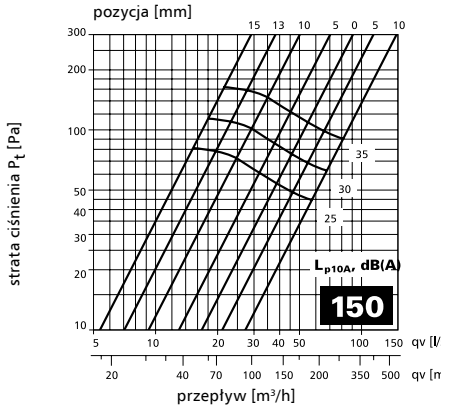

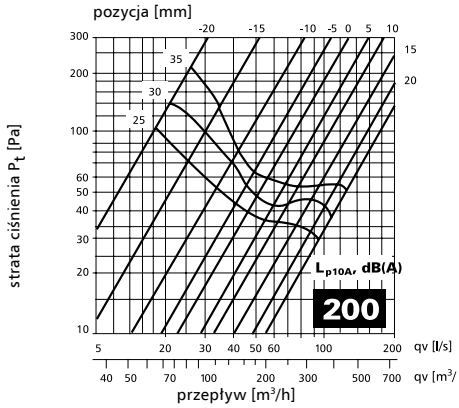

jest prawnie chronionym znakiem i technicznym patentem. Prawo do zmian zastrzeżone.

Zawory wywiewne

KWO

Pobierz Wentyle
Pobierz AlnorCAM
Zamawiaj w B2B

Dane techniczne

Wykresy doboru

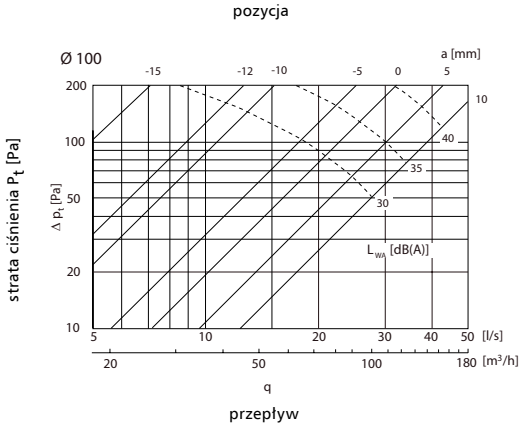

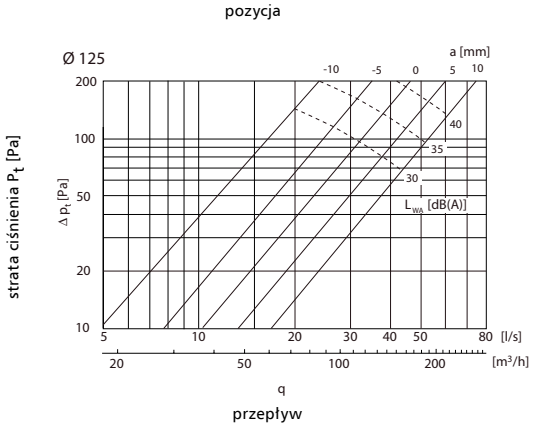

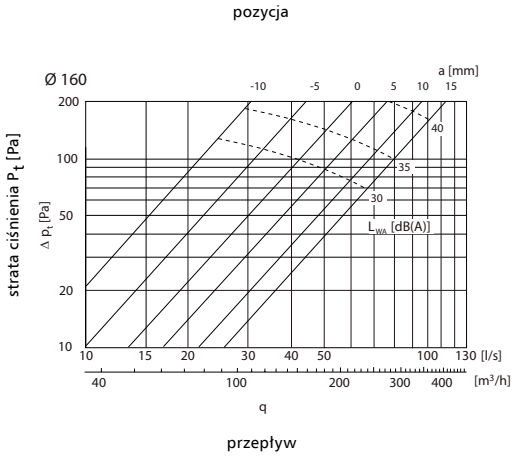

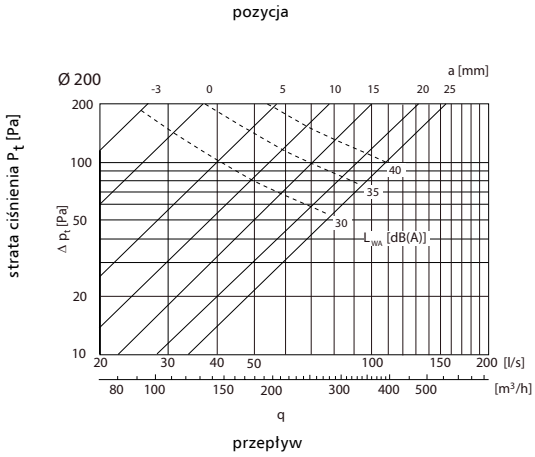

jest prawnie chronionym znakiem i technicznym patentem. Prawo do zmian zastrzeżone.

Zawory nawiewne
KN

Pobierz Wentyle
Pobierz AlnorCAM
Zamawiaj w B2B

Opis

Zawór nawiewny KN przeznaczony jest do montażu w suficie, ścianie lub bezpośrednio na kanale za pomocą specjalnej ramki montażowej RM. Zawór KN posiada płynną regulację nawiewanego powietrza za pomocą obrotowego środkowego dysku. Wybrana szczelina jest ustalana za pomocą nakrętki blokującej. Specjalne wykonanie konstrukcji zaworu gwarantuje niski poziom hałasu oraz szybki i łatwy montaż.

Materiał: blacha stalowa
Wykończenie: malowane proszkowo RAL 9016 na wysoki połysk
Kolor standardowy: biały

*standardowo zawory nawiewne dostarczane są z ramką jako KN-RM

Przykład oznaczenia
Kod produktu: **KN - aaa**

typ
Ød

Dane techniczne

Parametry
Przepływ objętościowy q (l/s lub m³/h), strata ciśnienia całkowitego P_t (Pa) i poziomu ciśnienia akustycznego L_A (dB(A)), mogą być odczytane z wykresu.

Straty ciśnienia P_t
Wykresy pokazują stratę ciśnienia całkowitego P_t (Pa).

Poziom ciśnienia akustycznego, L_A
Wykres pokazuje poziom ciśnienia akustycznego L_A (dB(A)). Wielkość hałasu podano dla tłumienia w pomieszczeniu 4dB, co odpowiada tłumieniu w strefie pogłosu pomieszczenia z chłonnością akustyczną pomieszczenia 10 m² SABINE.

Wymiary

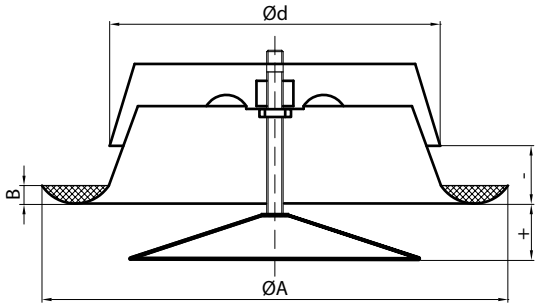

Ød nom [mm]	A [mm]	B [mm]	waga [kg]
80	115	12	0,15
100	137	12	0,19
125	164	12	0,31
150	202	12	0,35
160	212	12	0,47
200	248	12	0,66
250	302	12	0,88

Poziom ciśnienia akustycznego L_A (dB(A))

wymiar	średnia częstotliwość (Hz)						
[mm]	125	250	500	1000	2000	4000	8000
80	6	3	2	1	-4	-16	-20
100	4	3	2	0	-7	-15	-30
125	2	7	3	-2	-10	-20	-32
160	5	7	3	-2	-10	-19	-32
200	8	6	4	-3	-10	-19	-32
250	9	8	6	-4	-12	-20	-33
tolerancja	3	2	2	2	2	2	3

Tłumienie dźwięku (dB)

wymiar	średnia częstotliwość (Hz)							
[mm]	63	125	250	500	1000	2000	4000	8000
80	22	19	14	11	2	3	7	8
100	22	16	11	8	6	6	3	6
125	20	15	9	6	4	3	3	5
160	18	13	8	5	4	4	5	6
200	17	11	7	6	6	5	6	6
250	18	12	9	7	7	6	7	5
tolerancja	6	3	2	2	2	2	2	3

jest prawnie chronionym znakiem i technicznym patentem. Prawo do zmian zastrzeżone.

Zawory nawiewne izolowane
KNI

Pobierz Wentyle
Pobierz AlnorCAM
Zamawiaj w B2B

Opis

Zawór nawiewny KNI przeznaczony jest do montażu w suficie, ścianie lub bezpośrednio na kanale za pomocą specjalnej ramki montażowej RM-I. Zawór KNI posiada płynną regulację nawiewanego powietrza za pomocą obrotowego środkowego dysku. Wybrana szczelina jest ustalana za pomocą nakrętki blokującej. Specjalne wykonanie konstrukcji zaworu gwarantuje niski poziom hałasu oraz szybki i łatwy montaż.

Materiał: blacha stalowa ocynkowana
Wykończenie: malowane proszkowo RAL 9016 na wysoki połysk
Kolor standardowy: biały

*standardowo zawory wywiewne dostarczane są bez ramki

Przykład oznaczenia
Kod produktu: **KNI - aaa**

typ
ØD

Dane techniczne

Parametry
Przepływ objętościowy q (l/s lub m³/h), strata ciśnienia całkowitego P_t(Pa) i poziomu ciśnienia akustycznego L_A (dB(A)) dla różnych ustawień stożka, mogą być odczytane z wykresów.

Straty ciśnienia P_t
Wykresy pokazują stratę ciśnienia całkowitego P_t (Pa).

Poziom ciśnienia akustycznego, L_A
Wykres pokazuje poziom ciśnienia akustycznego L_A (dB(A)). Wielkość hałasu podano dla tłumienia w pomieszczeniu 4dB, co odpowiada tłumieniu w strefie pogłosu pomieszczenia z chłonnością akustyczną pomieszczenia 10 m² SABINE.

Wymiary

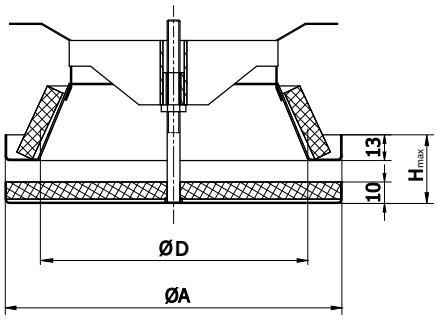

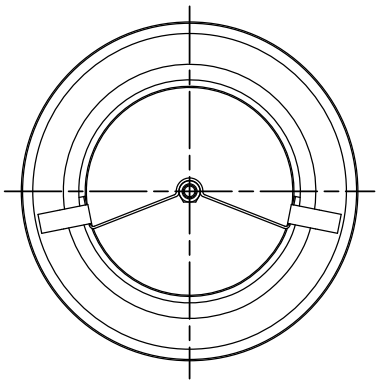

ØD nom [mm]	ØA [mm]	H_{max} [mm]	waga [kg]
80	115	45	0,19
100	137	45	0,26
125	164	45	0,33
160	212	45	0,48
200	248	45	0,65

Poziom ciśnienia akustycznego L_A (dB(A))

wymiar	średnia częstotliwość (Hz)						
[mm]	125	250	500	1000	2000	4000	8000
80	6	3	2	1	-4	-16	-20
100	4	3	2	0	-7	-15	-30
125	2	7	3	-2	-10	-20	-32
160	5	7	3	-2	-10	-19	-32
200	8	6	4	-3	-10	-19	-32
tolerancja	3	2	2	2	2	2	3

Tłumienie dźwięku (dB)

wymiar	średnia częstotliwość (Hz)							
[mm]	63	125	250	500	1000	2000	4000	8000
80	22	19	14	11	2	3	7	8
100	22	16	11	8	6	6	3	6
125	20	15	9	6	4	3	3	5
160	18	13	8	5	4	4	5	6
200	17	11	7	6	6	5	6	6
tolerancja	6	3	2	2	2	2	2	3

jest prawnie chronionym znakiem i technicznym patentem. Prawo do zmian zastrzeżone.

Zawory nawiewne chromowane
KN-S

Pobierz Wentyle
Pobierz AlnorCAM
Zamawiaj w B2B

Opis

Zawór nawiewny KN-S przeznaczony jest do montażu w suficie, ścianie lub bezpośrednio na kanale za pomoca specjalnej ramki montażowej RM. Zawór KN-S posiada płynną regulację obrotowego środkowego dysku. Wybrana szczelina jest ustalana za pomocą nakrętki blokującej. Specjalne wykonanie konstrukcji zaworu gwarantuje niski poziom hałasu oraz szybki i łatwy montaż.

Materiał: blacha stalowa ocynkowana
Wykończenie: pokrycie warstwą chromu

*standardowo zawory nawiewne dostarczane są z ramką jako KN-RM

Przykład oznaczenia
Kod produktu: **KN-S - aaa**

typ
ØD

Dane techniczne

Parametry
Przepływ objętościowy q (l/s lub m^3/h), strata ciśnienia całkowitego P_t(Pa) i poziomu ciśnienia akustycznego L_A (dB(A)) dla różnych ustawień stożka, mogą być odczytane z wykresów.

Straty ciśnienia P_t
Wykresy pokazują stratę ciśnienia całkowitego P_t (Pa).

Poziom ciśnienia akustycznego, L_A
Wykres pokazuje poziom ciśnienia akustycznego L_A (dB(A)). Wielkość hałasu podano dla tłumienia w pomieszczeniu 4dB, co odpowiada tłumieniu w strefie pogłosu pomieszczenia z chłonnością akustyczną pomieszczenia 10 m^2 SABINE.

Regulacja
Dane regulacyjne do sterowania przepływem powietrza znajdują się w instrukcjach obsługi.

Wymiary

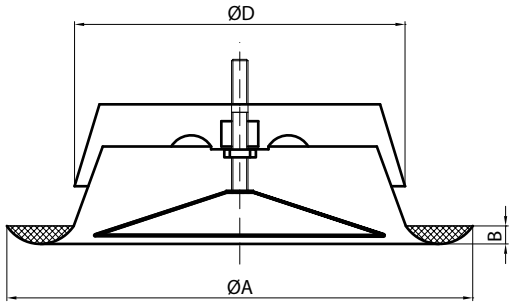

ØD nom [mm]	A [mm]	B [mm]	waga [kg]
80	115	12	0,15
100	137	12	0,19
125	164	12	0,31
150	202	12	0,35
160	212	12	0,47
200	248	12	0,66

Poziom ciśnienia akustycznego L_A (dB(A))

wymiar	średnia częstotliwość (Hz)						
[mm]	125	250	500	1000	2000	4000	8000
80	6	4	3	-1	-5	-10	-27
100	4	3	2	0	-7	-15	-30
125	2	7	3	-2	-10	-20	-32
160	3	7	3	-2	-10	-21	-32
160	5	7	3	-2	-10	-19	-32
200	8	6	4	-3	-10	-19	-32
tolerancja	3	2	2	2	2	2	3

Tłumienie dźwięku (dB)

wymiar	średnia częstotliwość (Hz)							
[mm]	63	125	250	500	1000	2000	4000	8000
80	21	13	11	9	7	7	4	6
100	22	16	11	8	6	6	3	6
125	20	15	9	6	4	3	3	5
150	19	14	8	6	4	3	3	6
160	18	13	8	5	4	4	5	6
200	17	11	7	6	6	5	6	6
tolerancja	6	3	2	2	2	2	2	3

jest prawnie chronionym znakiem i technicznym patentem. Prawo do zmian zastrzeżone.

Zawory nawiewne
KNT

Pobierz Wentyle
Pobierz AlnorCAM
Zamawiaj w B2B

Opis

Zawór nawiewny KNT przeznaczony jest do montażu w suficie, ścianie lub bezpośrednio na kanale za pomoca specjalnej ramki RM. Zawór KNT posiada płynną regulację wyciąganego powietrza za pomocą obrotowego środkowego dysku. Wybrana szczelina jest ustalana za pomocą nakrętki blokującej. Specjalne wykonanie konstrukcji zaworu gwarantuje niski poziom hałasu oraz szybki i łatwy montaż.

Materiał: blacha stalowa ocynkowana
Wykończenie: malowane proszkowo RAL 9016 na wysoki połysk
Kolor standardowy: biały

Przykład oznaczenia
Kod produktu: **KNT - aaa**

typ
Ød

Dane techniczne

Parametry
Przepływ objętościowy q (l/s lub m³/h), strata ciśnienia całkowitego P_t (Pa) i poziomu ciśnienia akustycznego L_A (dB(A)), mogą być odczytane z wykresu.

Straty ciśnienia P_t
Wykresy pokazują stratę ciśnienia całkowitego P_t (Pa).

Poziom ciśnienia akustycznego, L_A
Wykres pokazuje poziom ciśnienia akustycznego L_A (dB(A)). Wielkość hałasu podano dla tłumienia w pomieszczeniu 4dB, co odpowiada tłumieniu w strefie pogłosu pomieszczenia z chłonnością akustyczną pomieszczenia 10 m² SABINE.

Wymiary

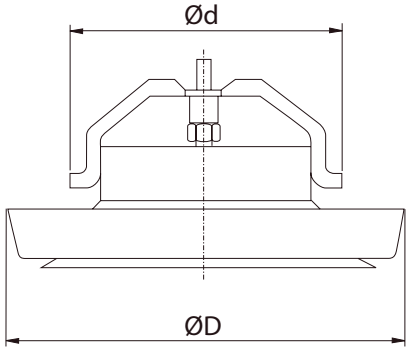

Ød nom [mm]	ØD [mm]	waga [kg]
100	135	0,28
125	165	0,44
160	205	0,62

Poziom ciśnienia akustycznego L_A (dB(A))

wymiar	średnia częstotliwość (Hz)						
[mm]	125	250	500	1000	2000	4000	8000
100	-6	-2	-3	-5	-8	-9	-15
125	0	1	-1	-5	-15	-21	-33
160	3	2	-1	-6	-15	-23	-36
tolerancja	3	2	2	2	2	2	3

Tłumienie dźwięku (dB)

wymiar	średnia częstotliwość (Hz)							
[mm]	63	125	250	500	1000	2000	4000	8000
100	22	18	13	11	9	8	7	8
125	20	16	11	9	9	7	6	5
160	18	14	10	9	9	7	6	6
tolerancja	6	3	2	2	2	2	2	3

jest prawnie chronionym znakiem i technicznym patentem. Prawo do zmian zastrzeżone.

KN, KN-S

Dane techniczne

Wykresy doboru

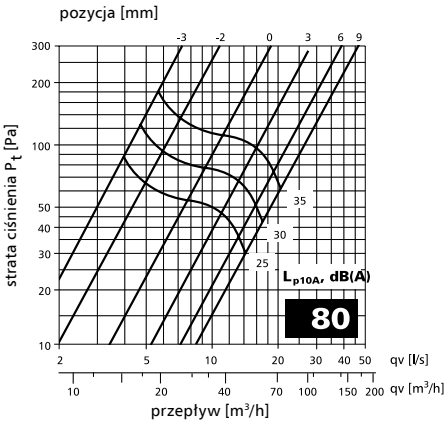

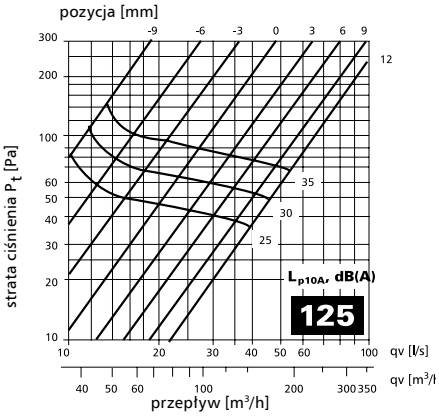

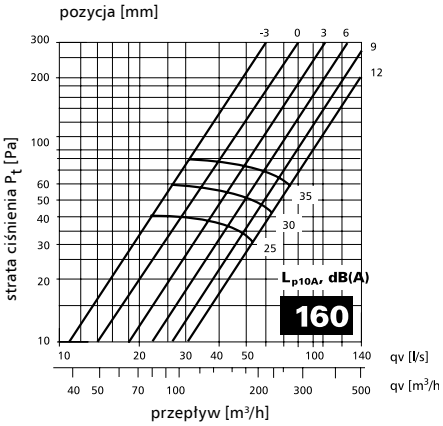

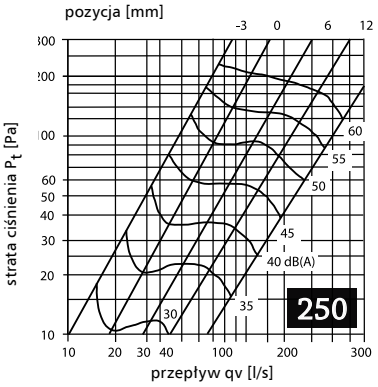

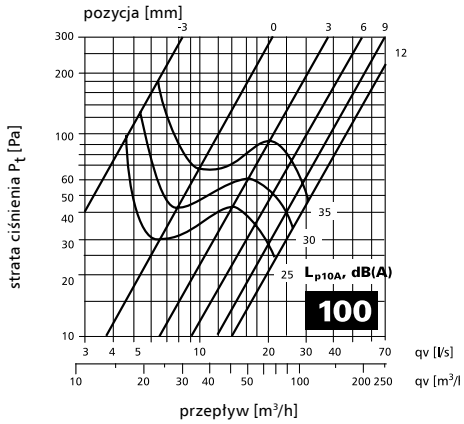

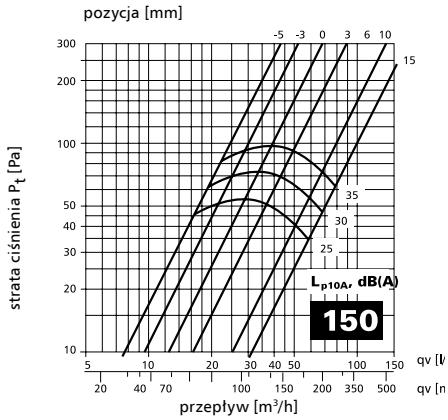

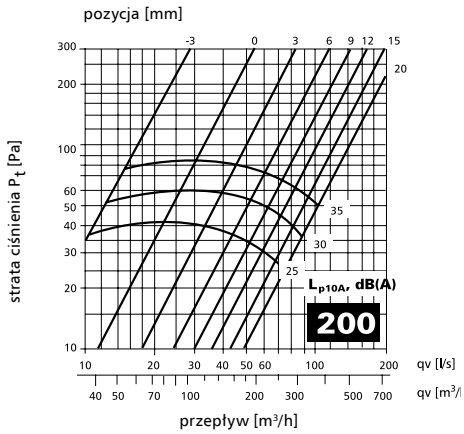

jest prawnie chronionym znakiem i technicznym patentem. Prawo do zmian zastrzeżone.

Zawory nawiewne izolowane

KNI

Pobierz Wentyle
Pobierz AlnorCAM
Zamawiaj w B2B

Dane techniczne

Wykresy doboru

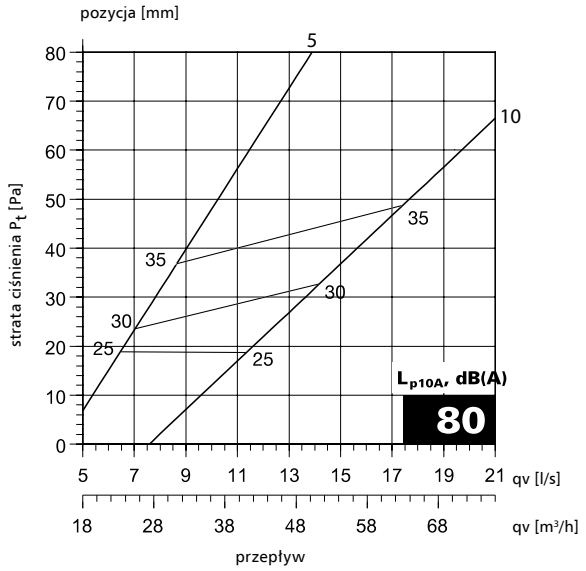

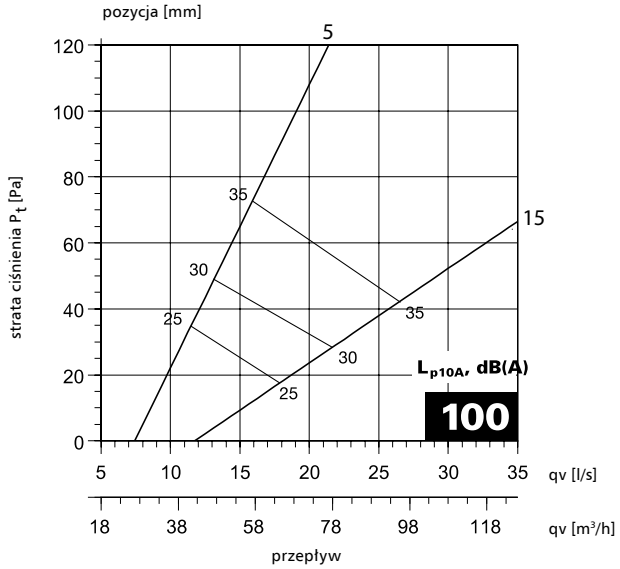

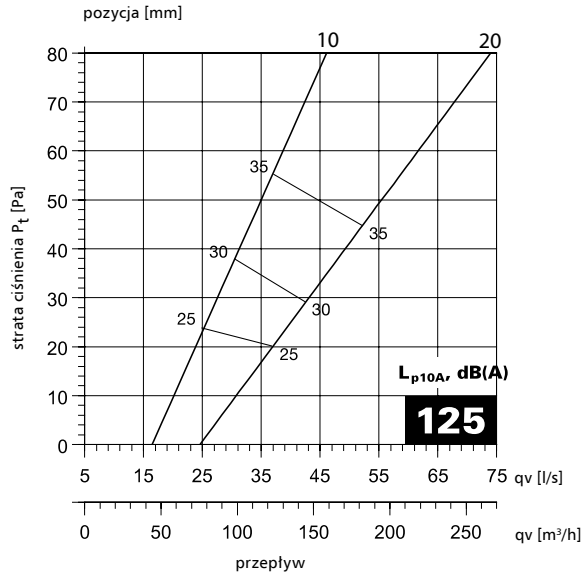

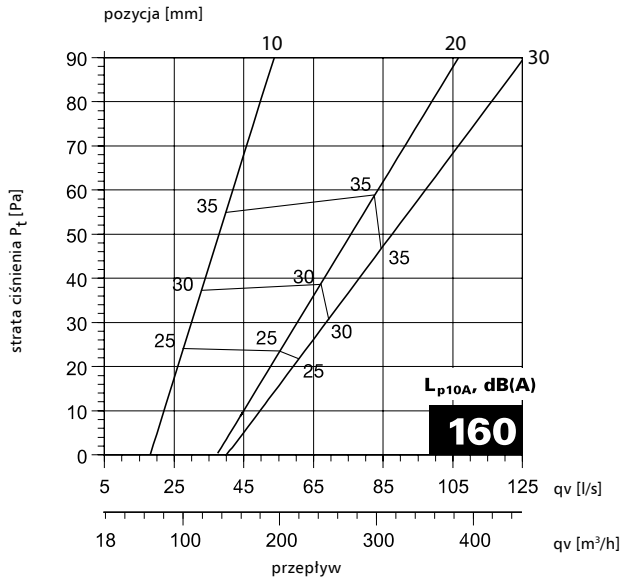

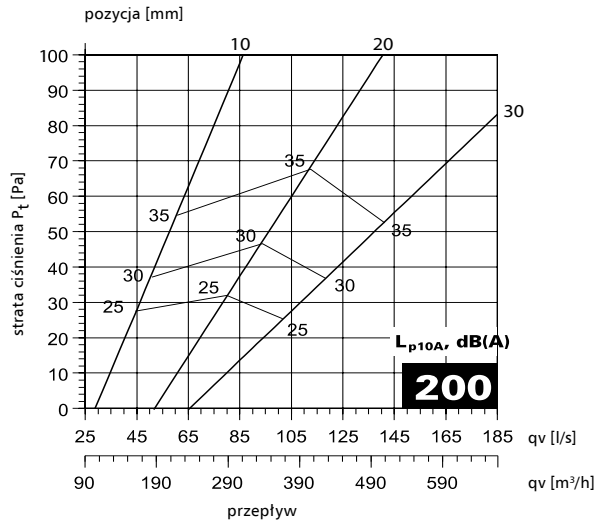

jest prawnie chronionym znakiem i technicznym patentem. Prawo do zmian zastrzeżone.

Pobierz Wentyle
Pobierz AlnorCAM
Zamawiaj w B2B

Dane techniczne

Wykresy doboru dla zaworów bez talerzyka

pozycja [mm]

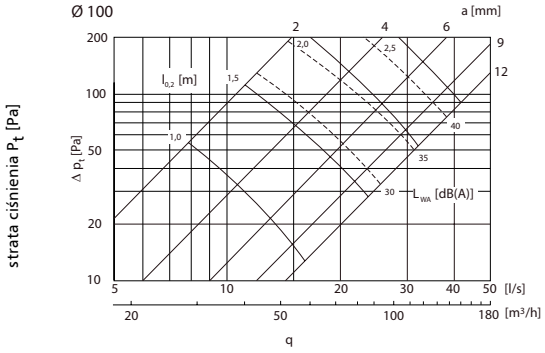

pozycja [mm]

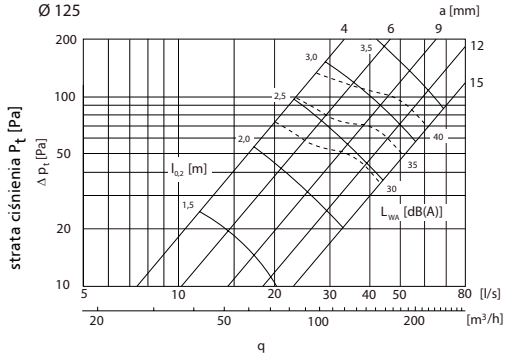

pozycja [mm]

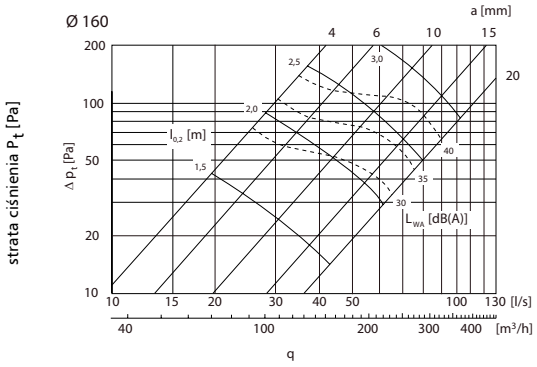

pozycja [mm]

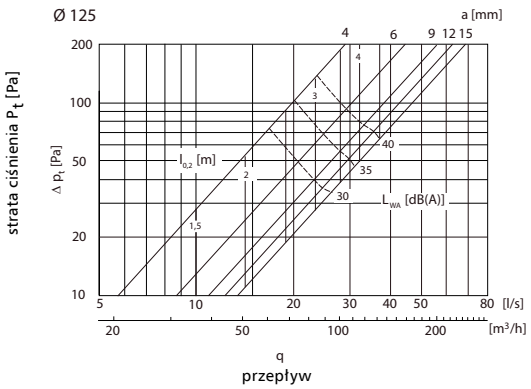

Wykresy doboru dla zaworów z talerzykiem

pozycja [mm]

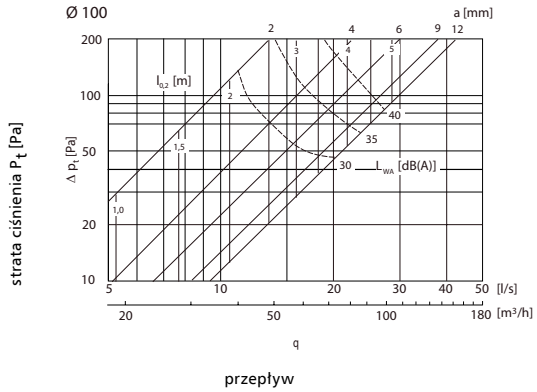

pozycja [mm]

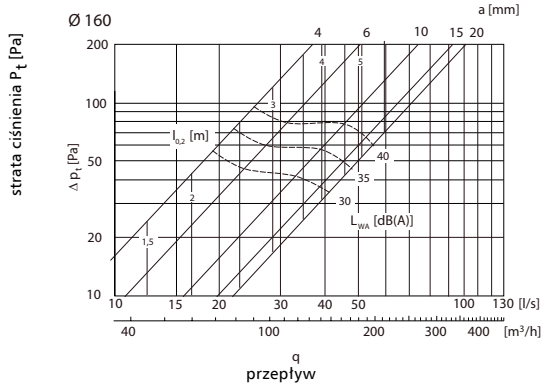

jest prawnie chronionym znakiem i technicznym patentem. Prawo do zmian zastrzeżone.

Ramki montażowe do zaworów KNI i KWI

RMI

Pobierz Wentyle
Pobierz AlnorCAM
Zamawiaj w B2B

Opis

Ramka RMI przeznaczona jest do montażu izolowanych zaworów KNI i KWI. Ramka RMI zapewnia szczelne połączenie między zaworem a przewodem. Ramka RMI dostępna jest w pięciu średnicach: 100, 125, 150, 160, 200 mm.

Przykład oznaczenia

Kod produktu: **RMI** **160**

typ
wielkość ød

Wymiary

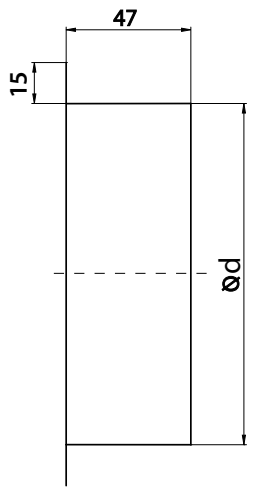

kod	*Ød [mm] zaworu*	*waga [kg]*
RMI-100	100	0,08
RMI-125	125	0,10
RMI-150	150	0,11
RMI-160	160	0,12
RMI-200	200	0,15

jest prawnie chronionym znakiem i technicznym patentem. Prawo do zmian zastrzeżone.

Ramki montażowe do zaworów KNI i KWI

RMLI

Pobierz Wentyle
Pobierz AlnorCAM
Zamawiaj w B2B

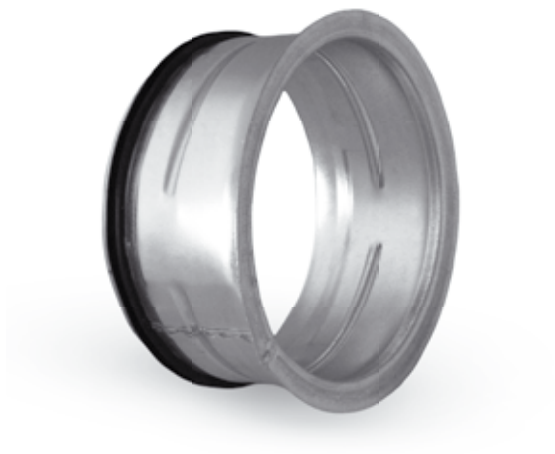

Opis

Ramka RMLI przeznaczona jest do montażu izolowanych zaworów KNI i KWI. Ramka RMLI zapewnia szczelne połączenie między zaworem a przewodem. Ramka RMLI dostępna jest w pięciu średnicach: 100, 125, 150, 160, 200 mm.

Przykład oznaczenia

Kod produktu: **RMLI** **160**

typ
wielkość ød

Wymiary

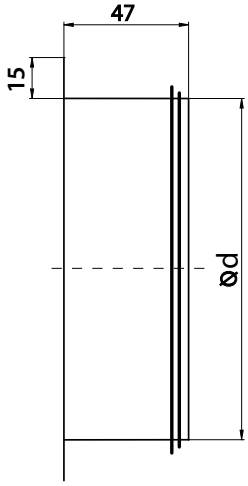

kod	*∅d [mm] zaworu*	*waga [kg]*
RMLI-100	100	0,08
RMLI-125	125	0,10
RMLI-150	150	0,11
RMLI-160	160	0,12
RMLI-200	200	0,15

jest prawnie chronionym znakiem i technicznym patentem. Prawo do zmian zastrzeżone.

Ramki montażowe

RM

Pobierz Wentyle
Pobierz AlnorCAM
Zamawiaj w B2B

Opis

Tam gdzie zostało to określone w niniejszym katalogu zawory sterujące są dostarczone wraz z ramką montażową, wyposażoną w gniazdo bagnetowe. Ramka pasuje bezpośrednio do kanałów SPR, jak i wszystkich rodzajów przewodów elastycznych.

Przykład oznaczenia

Kod produktu: **RM - aaa**

typ
Ød

Wymiary

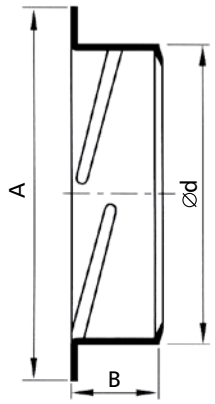

Ød nom [mm]	*A [mm]*	*B [mm]*	*waga [kg]*
80	118	50	0,04
100	125	50	0,05
125	155	50	0,07
150	176	50	0,09
160	186	50	0,10
200	230	50	0,14
250	280	50	0,18

jest prawnie chronionym znakiem i technicznym patentem. Prawo do zmian zastrzeżone.

Ramki montażowe

RMDL

Opis

Ramka montażowa typu RMDL jest wyposażona w gniazdo bagnetowe i uszczelkę z gumy EPDM, co zapewnia trwałe połączenie między zaworem a przewodem.
Jeśli zawory zostały zamówione wraz z RML, to standardowa ramka montażowa nie będzie dostarczona.

Przykład oznaczenia

Kod produktu: **RMDL - aaa**

typ
Ød

Wymiary

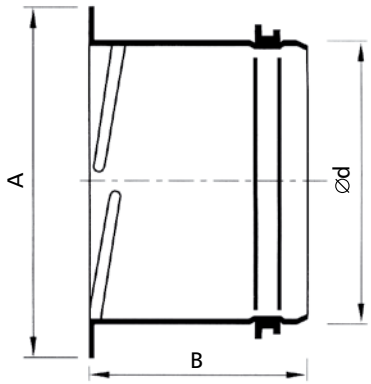

Ød nom [mm]	*A [mm]*	*B [mm]*	*waga [kg]*
80	105	75	0,06
100	125	75	0,10
125	150	75	0,13
150	175	75	0,15
160	185	75	0,16
200	225	75	0,22
250	280	75	0,24

jest prawnie chronionym znakiem i technicznym patentem. Prawo do zmian zastrzeżone.

Rozety

ROZ-H

Pobierz Wentyle
Pobierz AlnorCAM
Zamawiaj w B2B

Opis

Rozeta ROZ-H chromowana. Stosowana jako element dekoracyjny, maskujacy krawędzie otworu przez który przechodzi kanał wentylacyjny.

Materiał: stal nierdzewna
Wykończenie: polerowane

Przykład oznaczenia
Kod produktu: **ROZ-H** **160**

typ
wielkość ød

Wymiary

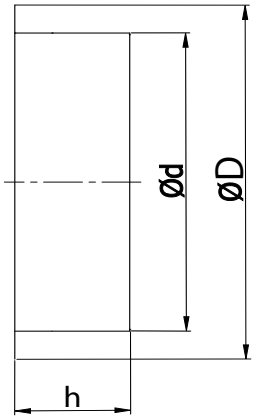

kod	*Ød [mm]*	*ØD [mm]*	*h [mm]*
ROZ-H-80	90	150	45
ROZ-H-85	95	155	45
ROZ-H-100	110	175	45
ROZ-H-110	120	195	45
ROZ-H-115	125	195	50
ROZ-H-120	130	195	50
ROZ-H-125	135	210	50
ROZ-H-133	143	210	50
ROZ-H-135	145	210	50
ROZ-H-140	150	210	55
ROZ-H-150	160	245	60
ROZ-H-160	170	240	65
ROZ-H-200	180	250	70
ROZ-H-300	190	255	70

jest prawnie chronionym znakiem i technicznym patentem. Prawo do zmian zastrzeżone.

Rozety

ROZ-P

Pobierz Wentyle
Pobierz AlnorCAM
Zamawiaj w B2B

Opis

Rozeta ROZ-P malowana proszkowo w kolorze białym. Stosowana jako element dekoracyjny maskujacy krawędzie otworu przez który przechodzi kanał wentylacyjny.

Materiał: blacha stalowa ocynkowana
Wykończenie: malowane proszkowo RAL 9016

Przykład oznaczenia
Kod produktu: **ROZ-P** **160**

typ
wielkość ød

Wymiary

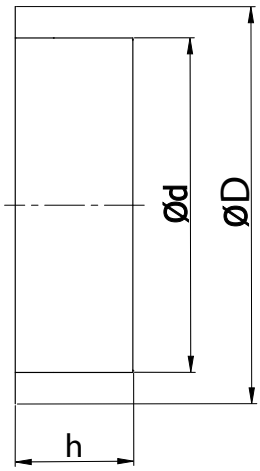

kod	*Ød [mm]*	*ØD [mm]*	*h [mm]*
ROZ-P-80	90	150	45
ROZ-P-85	95	155	45
ROZ-P-100	110	175	45
ROZ-P-110	120	195	45
ROZ-P-115	125	195	50
ROZ-P-120	130	195	50
ROZ-P-125	135	210	50
ROZ-P-133	143	210	50
ROZ-P-135	145	210	50
ROZ-P-140	150	210	55
ROZ-P-150	160	245	60
ROZ-P-160	170	240	65
ROZ-P-200	180	250	70
ROZ-P-300	190	255	70

jest prawnie chronionym znakiem i technicznym patentem. Prawo do zmian zastrzeżone.

Kominkowe zawory chromoniklowe nawiewno-wywiewne
KCN

Opis

Zawory KCN przeznaczone są do instalacji wentylacyjnych nawiewnych i wywiewnych. Posiadają płynną regulację w związku z czym jest możliwość dokładnego wyregulowania przepływu powietrza. Konstrukcja elementu regulacyjnego zapewnia optymalną pracę w obu typach instalacji. Powierzchnia zaworu jest szczotkowana. Zawory KCN charakteryzują się bardzo dużą estetyką i trwałością oraz łatwością montażu.

Materiał: stal nierdzewna
Wykończenie: szczotkowana

Przykład oznaczenia
Kod produktu: **KCN** **aaa**

typ
Ød

Wymiary

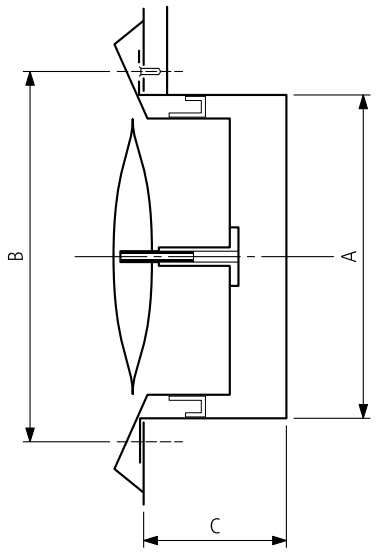

Ød	A	B	C
100	97	118	52
125	120	141	52
150	145	162	62
160	155	172	62
200	195	208	70

jest prawnie chronionym znakiem i technicznym patentem. Prawo do zmian zastrzeżone.

Zawory plastikowe
KPP

Opis

Zawór powietrzny KPP jest stosowany zarówno w instalacjach nawiewnych jak i wywiewnych. Wykonany jest z białego PVC dzięki czemu odporny jest na korozję. Regulacja przepływu powietrza jest dokonywana poprzez obrót środkowej części zaworu. Ustalanie wybranej szczeliny następuje za pomocą nakrętki blokującej. Specjalna konstrukcja zaworu zapewnia niski poziom hałasu. Zawór KPP łączony jest z przewodem za pomocą ramki montażowej. Zawór KPP jest wciskany w ramkę.

Przykład oznaczenia

Kod produktu: **KPP - aaa**

typ
$\varnothing d_1$

Wymiary

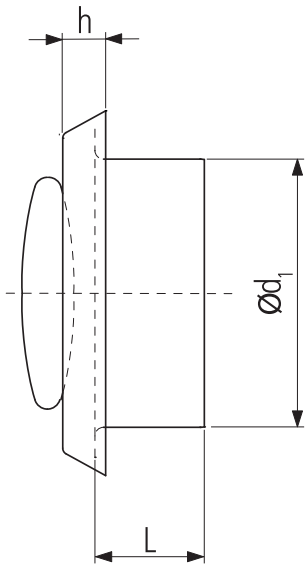

typ	*$\varnothing d_1$ [mm]*	*L [mm]*	*h [mm]*
KPP-100	100	50	15
KPP-125	125	50	15
KPP-150	150	50	15
KPP-160	160	50	15
KPP-200	200	50	15

jest prawnie chronionym znakiem i technicznym patentem. Prawo do zmian zastrzeżone.

Czerpnie – Wyrzutnie ścienne
UELA

Pobierz Wentyle
Pobierz AlnorCAM
Zamawiaj w B2B

Opis

Elementy UELA w zależności od przeznaczenia mogą być używane jako wyrzutnie lub czerpnie.
Czerpnia jest wyposażona dodatkowo w siatkę zabezpieczającą przed dostawaniem się owadów. Posiadają gumowe uszczelnienie i zaciski montażowe, dzięki czemu są łatwe w montażu. Pierścień zewnętrzny posiada 2 otwory montażowe.
Elementy UELA charakteryzują się estetycznym wyglądem i dużą trwałością. Mogą być stosowane na zewnątrz i wewnątrz pomieszczeń.

Materiał: stal nierdzewna
Wykończenie: polerowanie

Przykład oznaczenia
Kod produktu: **UELA** **aaa**

typ
Ød

Wymiary

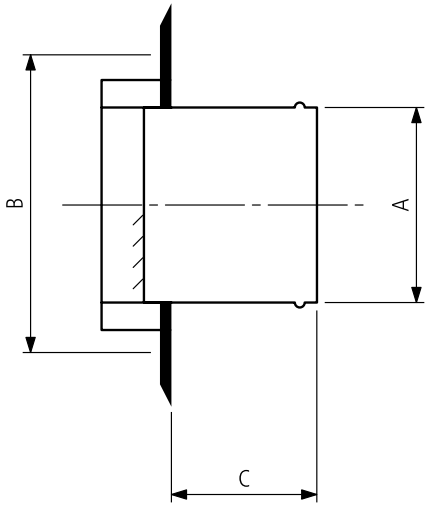

Ød	A	B	C
100	97	133	52
125	120	165	52
150	145	192	62
160	155	192	62
200	195	253	62

jest prawnie chronionym znakiem i technicznym patentem. Prawo do zmian zastrzeżone.

Czerpnie – Wyrzutnie ścienne chromoniklowe z okapnikiem
UVLA

Opis

Wyrzutnia UVLA jest używana jako wyrzutnia powietrza. Posiada półkolistą osłonę zabezpieczającą przed wdmuchiwaniem powietrza oraz ukośne pióra kierujące strumień powietrza w dół.
Wyrzutnia UVLA ma gumowe uszczelnienie i zaciski montażowe, dzięki czemu jest łatwa w montażu. Charakteryzuje się estetycznym wyglądem i dużą trwałością.
Może być stosowana na zewnątrz i wewnątrz pomieszczeń.

Materiał: stal nierdzewna
Wykończenie: polerowanie

Przykład oznaczenia
Kod produktu: **UVLA** **aaa**

typ
Ød

Wymiary

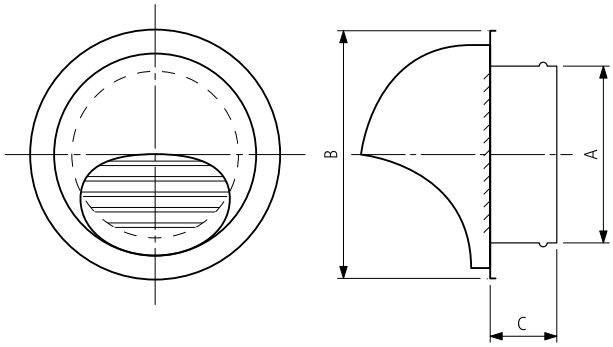

Ød	A	B	C
100	97	133	52
125	120	165	52
150	145	192	62
160	155	192	62
200	195	253	62

jest prawnie chronionym znakiem i technicznym patentem. Prawo do zmian zastrzeżone.

Czerpnie ścienne nierdzewne z okapnikiem i siatką
USLA

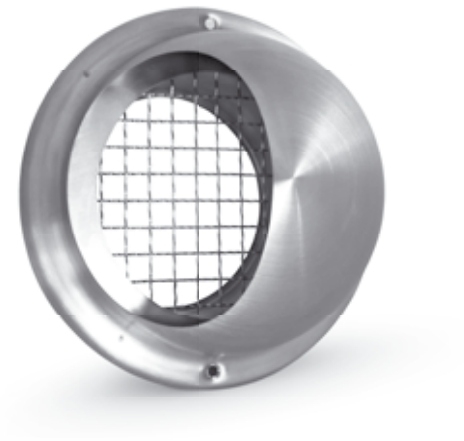

Opis

Czerpnia USLA jest wyposażona w siatkę zabezpieczającą przed dostawaniem się owadów. Posiada gumowe uszczelnienie i zaciski montażowe, dzięki czemu są łatwe w montażu. Charakteryzuje się estetycznym wyglądem i dużą trwałością. Może być stosowana na zewnątrz i wewnątrz pomieszczeń.

Materiał: stal nierdzewna
Wykończenie: polerowanie

Przykład oznaczenia
Kod produktu: **USLA** **aaa**

typ
Ød

Wymiary

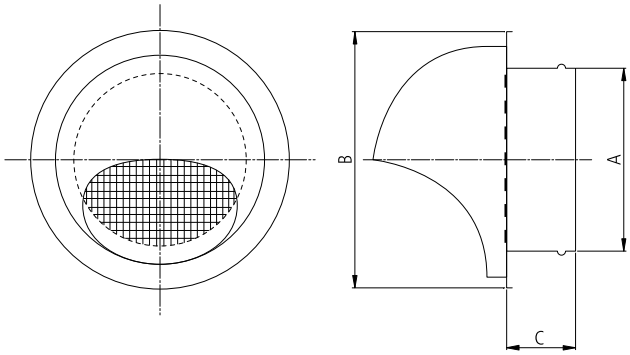

Ød	A	B	C
100	97	133	52
125	120	165	52
150	145	192	62
160	155	192	62
200	195	253	62

jest prawnie chronionym znakiem i technicznym patentem. Prawo do zmian zastrzeżone.

Czerpnie lub wyrzutnie ścienne
USAV

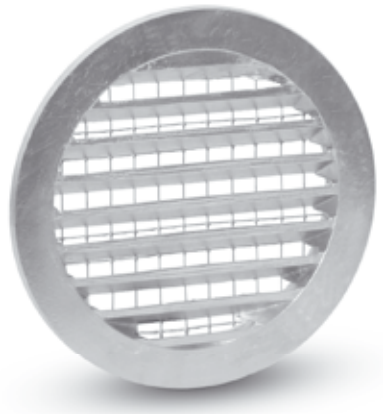

Opis

Czerpnia/wyrzutnia USAV w zależności od przeznaczenia stosowana jest jako czerpnia do instalacji nawiewnych bądź wyrzutnia do instalacji wywiewnych. Przeznaczona jest do instalacji wewnątrz pomieszczeń. Znajduje zastosowanie w wentylacji przemysłowej.
Czerpnie/wyrzutnie USAV są zabezpieczone z jednej strony siatką z drutu ocynkowanego o średnicy 1 mm oraz oczku 2 x 2 mm.

Materiał: aluminium odlewnicze

Przykład oznaczenia
Kod produktu: **USAV - aaa**

typ
Ød

Wymiary

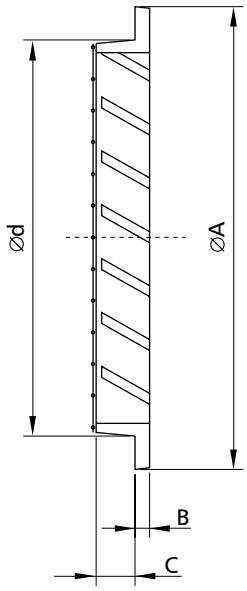

Ød [mm]	ØA [mm]	B [mm]	C [mm]	F [m²]	waga [kg]
100	125	5,0	15	0,0044	0,16
125	150	5,0	15	0,0068	0,27
150	175	5,0	15	0,0098	0,32
160	185	5,0	15	0,0120	0,37
200	225	5,0	15	0,0200	0,65
250	275	5,0	15	0,0310	1,12
315	350	7,0	15	0,0470	1,90
400	430	1,0	50	0,0750	3,00
500	530	1,0	50	0,1180	5,50
630	660	1,0	50	0,1870	8,80

jest prawnie chronionym znakiem i technicznym patentem. Prawo do zmian zastrzeżone.

Czerpnie lub wyrzutnie ścienne

USAV

Pobierz Wentyle
Pobierz AlnorCAM
Zamawiaj w B2B

Dane techniczne

Wydajność
Wykres opisuje ciśnienie całkowite P_t (Pa) i poziom dźwięku L_W (dB(A)) w funkcji przepływu objętościowego powietrza q (l/s, m³/godz.).

Poziom dźwięku w wolnej przestrzeni
Na wykresie jest przedstawiony poziom dźwięku L_W.
Poziom dźwięku w odległości x (m).
$L_A = L_W - K$, patrz tabela

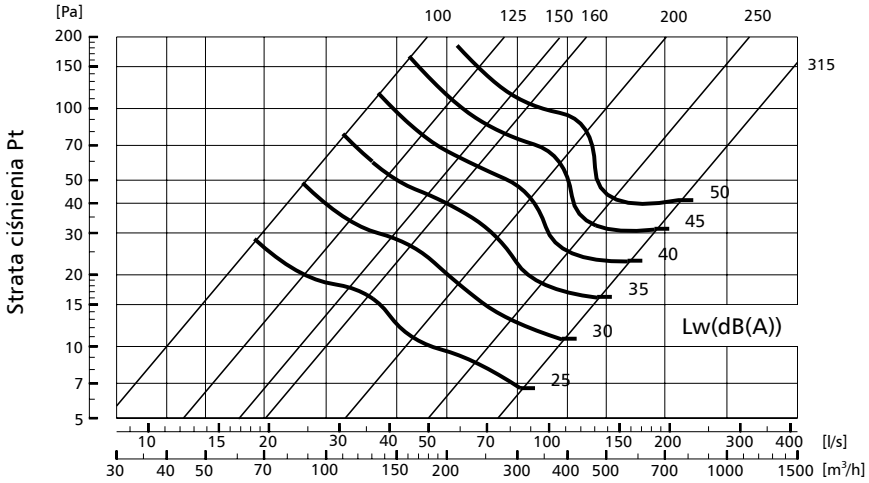

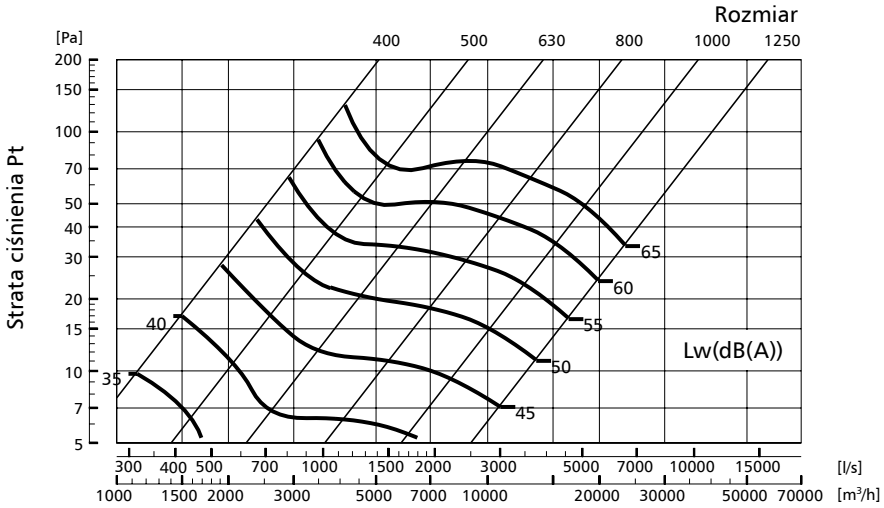

Klapy zwrotne zewnętrzne z okapnikiem
USUA

Pobierz Wentyle
Pobierz AlnorCAM
Zamawiaj w B2B

Opis

Klapa zwrotna zewnętrzna USUA wykonana jest z blachy kwasoodpornej i przystosowana jest do montażu w ścianie za pomocą wkrętów. Pełni ona rolę wyrzutni, a dzięki okapnikowi wylot zabezpieczony jest przed opadami.

Przykład oznaczenia

Kod produktu: **USUA - aaa**

typ
∅d

Wymiary

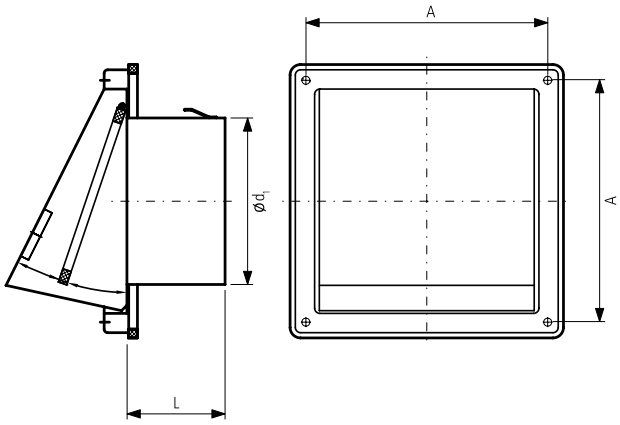

typ	*∅d₁ [mm]*	*A x A [mm]*	*L [mm]*	*przepływ powietrza [cm²]*
USUA-100	100	137 × 137	52	71
USUA-125	125	167 × 167	52	113
USUA-150	150	167 × 167	62	165

jest prawnie chronionym znakiem i technicznym patentem. Prawo do zmian zastrzeżone.

Klapy zwrotne zewnętrzne lamelkowe

USMS-P

Pobierz Wentyle
Pobierz AlnorCAM
Zamawiaj w B2B

Opis

Klapa zwrotna USMS-P zewnętrzna wykonana jest z białego PVC i przystosowana jest do montażu w ścianie za pomocą wkrętów. Pełni ona rolę wyrzutni. Samoczynnie zamykające się lamelki zabezpieczają wlot przed opadami. Klapa USMS-P pasuje do średnić od 100 do 125.

Przykład oznaczenia
Kod produktu: **USMS-P**

typ

Wymiary

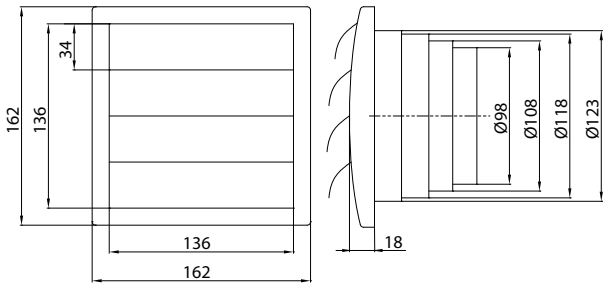

Klapy zwrotne zewnętrzne lamelkowe
USMS

Pobierz Wentyle
Pobierz AlnorCAM
Zamawiaj w B2B

Opis

Klapa zwrotna USMS zewnętrzna wykonana jest z blachy kwasoodpornej i przystosowana jest do montażu w ścianie za pomocą wkrętów. Pełni ona rolę wyrzutni, samoczynnie zamykające się lamelki zabezpieczają wlot przed opadami.

Przykład oznaczenia

Kod produktu: **USMS - aaa**

typ
Ød

Wymiary

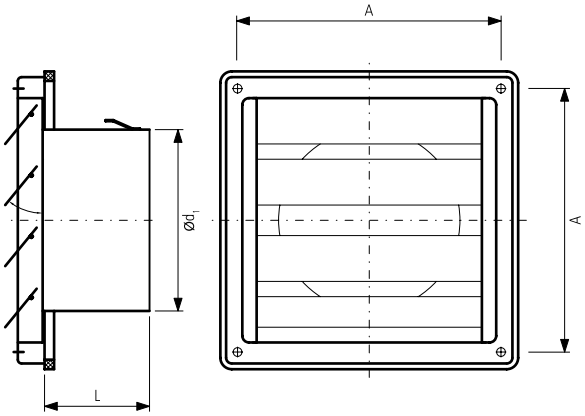

typ	*Ød₁ [mm]*	*A x A [mm]*	*L [mm]*	*przepływ powietrza [cm²]*
USMS-100	100	137 × 137	52	70
USMS-125	125	167 × 167	52	112
USMS-150	150	167 × 167	62	164

jest prawnie chronionym znakiem i technicznym patentem. Prawo do zmian zastrzeżone.

Kratki wentylacyjne zewnętrzne
USUF

Pobierz Wentyle
Pobierz AlnorCAM
Zamawiaj w B2B

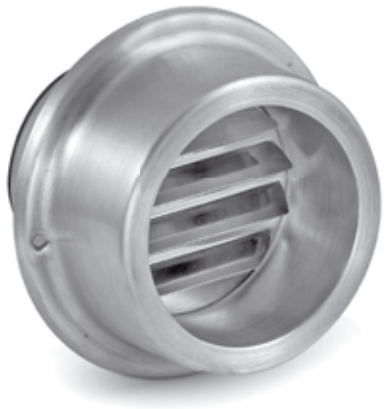

Opis

Kratka zewnętrzna USUF wykonana jest ze stali nierdzewnej i przystosowana jest do montażu w ścianie za pomocą wkrętów. Wysoka obudowa i ukośne lamelki zabezpieczają przed opadami atmosferycznymi, a zdejmowana siatka zabezpiecza przed owadami.

Przykład oznaczenia

Kod produktu: **USUF - aaa**

typ
∅d

Wymiary

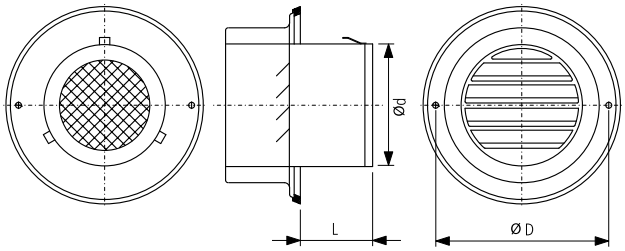

typ	*∅d [mm]*	*∅D [mm]*	*L [mm]*	*przepływ powietrza [cm²]*
USUF-100	100	133	52	57
USUF-125	125	165	52	93
USUF-150	150	192	62	138

jest prawnie chronionym znakiem i technicznym patentem. Prawo do zmian zastrzeżone.

Kratki wentylacyjne

USSE

Pobierz Wentyle
Pobierz AlnorCAM
Zamawiaj w B2B

Opis

Kratka USSE stanowi końcowy element w instalacji nawiewnej. Posiada poziome ukośne lamelki. Do połączenia kratki typu USSE z kanałem okrągłym można zastosować króćce typu USSE-B1 lub USSE-B2.

Materiał: stal nierdzewna
Wykończenie: szczotkowana

Przykład oznaczenia
Kod produktu: **USSE - aaa**

kod
wymiar

Wymiary

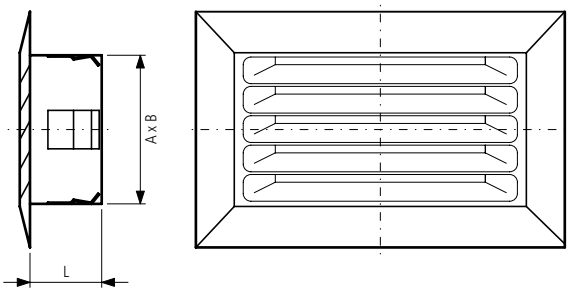

typ	A x B [mm]	L [mm]	przepływ powietrza [cm²]
USSE-110	110×54	25	28
USSE-204	205×61	30	42

jest prawnie chronionym znakiem i technicznym patentem. Prawo do zmian zastrzeżone.

Króćce

USSE-B1

Pobierz Wentyle
Pobierz AlnorCAM
Zamawiaj w B2B

Opis

Króciec USSE-B1 służy do mocowania kratki USSE do kanału okrągłego.

Przykład oznaczenia

Kod produktu: **USSE-B1 - aaa - w**

kod
$\varnothing d_1$
typ

Wymiary

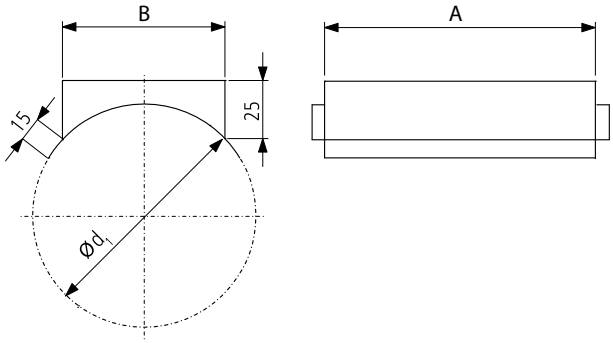

typ	*A x B [mm]*	*$\varnothing d_1$ [mm]*
USSE-B1-100-1	110×54	100
USSE-B1-125-1	110×54	125
USSE-B1-150-1	110×54	150
USSE-B1-160-1	110×54	160
USSE-B1-200-1	110×54	200
USSE-B1-250-1	110×54	250
USSE-B1-100-2	205x61	100
USSE-B1-125-2	205x61	125
USSE-B1-150-2	205x61	150
USSE-B1-160-2	205x61	160
USSE-B1-200-2	205x61	200
USSE-B1-250-2	205x61	250

jest prawnie chronionym znakiem i technicznym patentem. Prawo do zmian zastrzeżone.

Króćce

USSE-B2

Pobierz Wentyle
Pobierz AlnorCAM
Zamawiaj w B2B

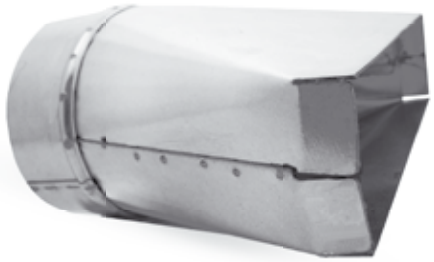

Opis

Króciec USSE-B2 służy do mocowania kratki USSE do kanału okrągłego.

Przykład oznaczenia

Kod produktu: **USSE-B2 - aaa - w**

kod
$\varnothing d_1$
typ

Wymiary

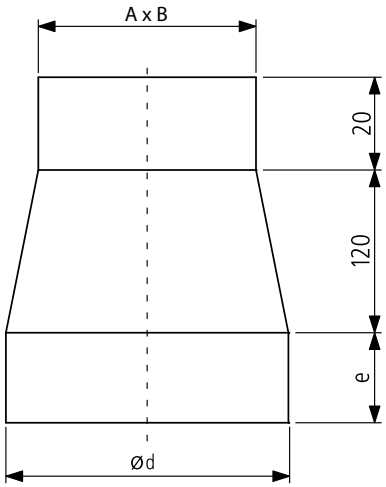

typ	*A x B [mm]*	*$\varnothing d_1$ [mm]*	*e [mm]*
USSE-B2-100-1	110×54	100	36
USSE-B2-125-1	110×54	125	36
USSE-B2-150-1	110×54	150	36
USSE-B2-160-1	110×54	160	36
USSE-B2-200-1	110×54	200	36
USSE-B2-250-1	110×54	250	55
USSE-B2-100-2	205x61	100	36
USSE-B2-125-2	205x61	125	36
USSE-B2-150-2	205x61	150	36
USSE-B2-160-2	205x61	160	36
USSE-B2-200-2	205x61	200	36
USSE-B2-250-2	205x61	250	55

jest prawnie chronionym znakiem i technicznym patentem. Prawo do zmian zastrzeżone.

Króćce

USSE-B3

Pobierz Wentyle
Pobierz AlnorCAM
Zamawiaj w B2B

Opis

Króciec USSE-B3 służy do mocowania kratki USSE do kanału prostokątnego.

Przykład oznaczenia
Kod produktu: **USSE-B3 - aaa**

kod
rozmiar

Wymiary

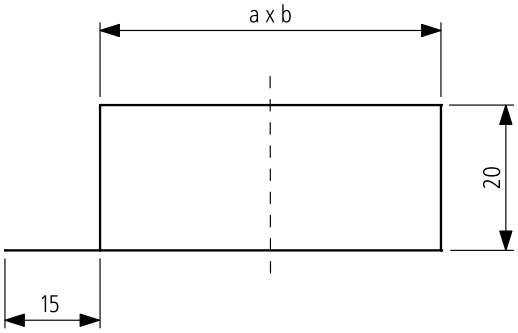

typ	*wymiar*	*a x b [mm]*
USSE-B3	110	108 x 55
USSE-B3	205	205 x 60

jest prawnie chronionym znakiem i technicznym patentem. Prawo do zmian zastrzeżone.

Króćce z siatką kwasoodporne
USAB

Pobierz Wentyle
Pobierz AlnorCAM
Zamawiaj w B2B

Opis

Króciec z siatką USAB wyposażony jest w ramkę montażową przystosowaną do łączenia z kanałami okrągłymi. W całości wykonany jest z materiału kwasoodpornego.

Przykład oznaczenia

Kod produktu: **USAB - aaa**

typ

$\varnothing d_1$

Wymiary

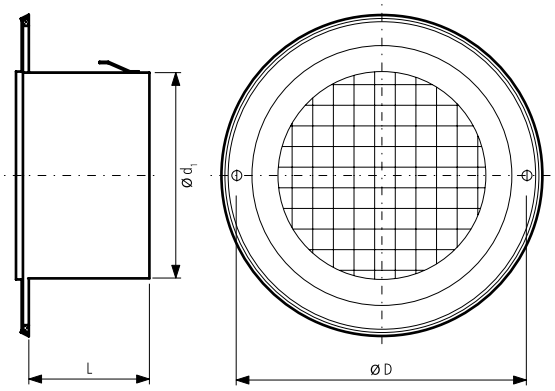

typ	*$\varnothing d_1$ [mm]*	*$\varnothing D$ [mm]*	*L [mm]*	*przepływ powietrza [cm²]*
USAB-100	100	133	52	65
USAB-125	125	165	52	101
USAB-150	150	192	62	147
USAB-160	160	192	62	157
USAB-200	200	265	62	235

jest prawnie chronionym znakiem i technicznym patentem. Prawo do zmian zastrzeżone.

Kratki wentylacyjne

ULMA

Pobierz Wentyle
Pobierz AlnorCAM
Zamawiaj w B2B

Opis

Kratka nawiewno-wywiewna ULMA wykonana jest z odlewu aluminiowego. Przy połączeniu z kanałem wyposażona jest w siatkę wyjmowaną umożliwiającą jej czyszczenie.

Przykład oznaczenia

Kod produktu: **ULMA - aaa**

typ
Ød

Wymiary

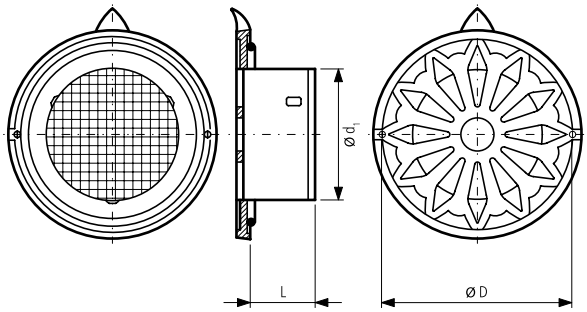

typ	*Ød₁ [mm]*	*ØD [mm]*	*L [mm]*	*przepływ powietrza [cm²]*
ULMA-100	100	140	52	45
ULMA-125	125	178	52	67
ULMA-150	150	178	62	115

jest prawnie chronionym znakiem i technicznym patentem. Prawo do zmian zastrzeżone.

Kratki wentylacyjne do kanałów okrągłych
SGR

Pobierz Wentyle
Pobierz AlnorCAM
Zamawiaj w B2B

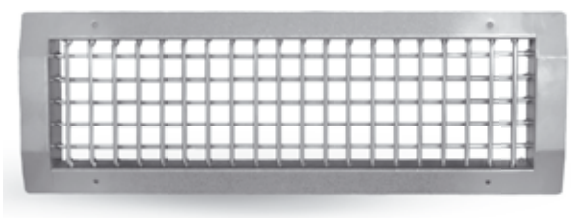

Opis

SGR jest kratką nawiewno-wywiewną. Przeznaczona jest do bezpośredniego montażu na przewodzie okrągłym za pomocą dostarczonych wkrętów. Kratka jest tak skonstruowana, że jej kołnierze szczelnie przylegają do płaszczyzny przewodu niezależnie od jego średnicy. Kratka wykonana jest ze stali ocynkowanej bez użycia zgrzewów. Oznacza to, że jest możliwe użycie jej bez konieczności zabezpieczeń antykorozyjnych, ma takie same wykończenie powierzchni jak przewody. Kratka może być wyposażona w pojedyńcze lamelki lub podwójne lamelki zamocowane pionowo i poziomo. Kąt nachylenia lamelek jest regulowany ręcznie. Ponadto kratka może być wyposażona w przepustnicę zastawno-kątową SGR-DA.

Rodzaje wykończenia
Kratki: blacha ocynkowana

Kratki mogą być pokryte lekierem proszkowym na dowolny kolor RAL.

Przykład oznaczenia

Kod produktu:	**SGR**	**a**	**bbb**	**ccc**
typ				
rodzaj				
A wymiar				
B wymiar				

Rodzaj

SGR-0 Pojedyńcze lamelki

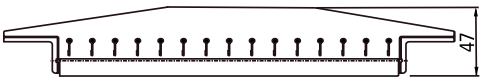

SGR-1 Podwójne lamelki

Uwaga
Kratka SGR-0 posiada lamelki pionowe

Wymiary

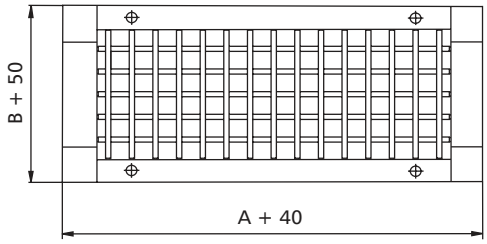

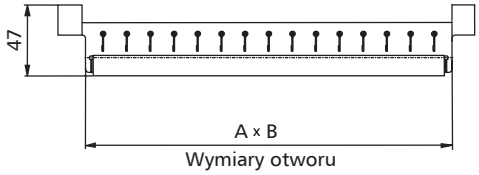

Wymiary otworu

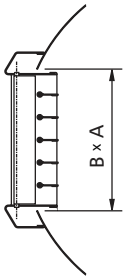

wymiar A x B [mm]	min. wymiar przewodu [mm]	max. wymiar przewodu [mm]	powierzchnia [m²]	*waga SGR-0 [kg]*	*waga SGR-1 [kg]*
325x75	160	400	0,024	0,9	1,2
425x75	160	400	0,032	1,1	1,4
525x75	160	400	0,039	1,3	1,7
625x75	160	400	0,047	1,5	1,9
825x75	160	400	0,062	1,7	1,9
325x125	250	900	0,040	1,3	1,7
425x125	250	900	0,053	1,5	1,8
525x125	250	900	0,066	1,7	2,0
625x125	250	900	0,078	2,1	2,4
825x125	250	900	0,103	2,5	3,0
425x225	500	1400	0,096	2,7	3,0
525x225	500	1400	0,118	3,1	3,4
625x225	500	1400	0,141	3,4	3,7
825x225	500	1400	0,186	4,8	5,1

jest prawnie chronionym znakiem i technicznym patentem. Prawo do zmian zastrzeżone.

Kratki wentylacyjne do kanałów okrągłych
SGR

Pobierz Wentyle
Pobierz AlnorCAM
Zamawiaj w B2B

Dane techniczne

Tabela doboru

Przepływ (m^3/h)	A x B	425 x 75	525 x 75	625 x 75	425 x 125	525 x 125	625 x 125	425 x 225	525 x 225	625 x 225	825 x 225
	Pole (m^2)	0,0130	0,0160	0,0190	0,0250	0,0310	0,0370	0,0490	0,0610	0,0730	0,0970
200	X (m)	5,1	4,6								
	L_A(dB)	24	20								
	Pt (Pa)	12	8								
250	X (m)	6,4	5,7	5,3							
	L_A(dB)	29	25	22							
	Pt (Pa)	19	12	9							
300	X (m)	7,6	6,9	6,3	5,5						
	L_A(dB)	33	29	26	21						
	Pt (Pa)	27	18	13	7						
350	X (m)	8,9	8	7,4	6,4	5,8					
	L_A(dB)	37	33	30	24	20					
	Pt (Pa)	37	24	17	10	6					
400	X (m)	10,2	9,2	8,4	7,3	6,6	6				
	L_A(dB)	40	36	33	28	23	20				
	Pt (Pa)	48	32	23	13	8	6				
450	X (m)	11,5	10,3	9,5	8,3	7,4	6,8				
	L_A(dB)	43	39	36	31	26	23				
	Pt (Pa)	61	40	29	17	11	8				
500	X (m)		11,5	10,5	9,2	8,2	7,6	6,6			
	L_A(dB)		42	38	33	29	25	20			
	Pt (Pa)		50	35	20	13	9	5			
600	X (m)			12,6	11	9,9	9,1	7,9	7,1		
	L_A(dB)			43	38	33	30	24	20		
	Pt (Pa)			51	29	19	13	8	5		
700	X (m)				12,9	11,5	10,6	9,2	8,2	7,5	
	L_A(dB)				41	37	34	28	24	20	
	Pt (Pa)				40	26	18	10	7	5	
800	X (m)				14,7	13,2	12,1	10,5	9,4	8,6	
	L_A(dB)				45	40	37	31	27	24	
	Pt (Pa)				52	34	24	14	9	6	
900	X (m)					14,8	13,6	11,8	10,6	9,7	8,4
	L_A(dB)					43	40	34	30	26	21
	Pt (Pa)					43	30	17	11		
1 000	X (m)						15,1	13,1	11,8	10,8	9,3
	L_A(dB)						42	37	33	29	23
	Pt (Pa)						37	21	14	10	5
1 200	X (m)							15,7	14,1	12,9	11,2
	L_A(dB)							41	37	33	28
	Pt (Pa)							31	20	14	
1 400	X (m)							18,4	16,5	15,1	13,1
	L_A(dB)							45	41	37	32
	Pt (Pa)							42	27	19	11
1 600	X (m)								18,8	17,2	14,9
	L_A(dB)								44	40	35
	Pt (Pa)								35	24	14
1 800	X (m)									19,4	16,8
	L_A(dB)									43	38
	Pt (Pa)									31	18
2 000	X (m)										18,7
	L_A(dB)										40
	Pt (Pa)										22

P_t(Pa) - straty ciśnienia
L_A(dB(A)) - poziom ciśnienia akustycznego

jest prawnie chronionym znakiem i technicznym patentem. Prawo do zmian zastrzeżone.

Przepustnice dla kratek SGR

SGR-DA

Pobierz Wentyle
Pobierz AlnorCAM
Zamawiaj w B2B

Opis

Przepustnica zastawna kątowa SGR-DA przeznaczona jest do montażu na kratkach wentylacyjnych SGR do kanałów okrągłych. Wyposażona jest w oddzielne klipsy potrzebne do montażu przepustnicy do kratki. Przepustnice SGR-DA stosowane są w celu uzyskania dodatkowego sterowania natężeniem i prędkością przepływu oraz zasięgiem nawiewu. Szczelina przepustnicy ustawiona jest pod kątem do płaszczyzny kratki. Regulacja przepływu powietrza dokonywana jest poprzez zmianę położenia zasuwy zamykającej szczeliny nawiewne. Całość wykonana jest z blachy ocynkowanej.

Rodzaje wykończenia
Przepustnica: blacha ocynkowana

Przykład oznaczenia

Kod produktu:	**SGR-DA**	**aaa**	**bbb**
typ			
A wymiar			
B wymiar			

Wymiary

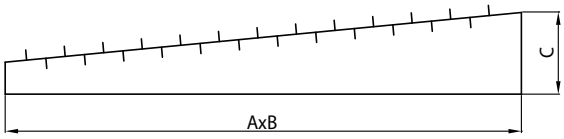

Typ	A [mm]	B [mm]	C [mm]
SGR-DA-325-75	325	75	55
SGR-DA-425-75	425	75	61
SGR-DA-525-75	525	75	70
SGR-DA-625-75	625	75	78
SGR-DA-825-75	825	75	80
SGR-DA-325-125	325	125	40
SGR-DA-425-125	425	125	61
SGR-DA-525-125	525	125	70
SGR-DA-625-125	625	125	75
SGR-DA-825-125	825	125	77
SGR-DA-425-225	425	125	61
SGR-DA-525-225	525	225	70
SGR-DA-625-225	625	225	78
SGR-DA-825-225	825	225	78

jest prawnie chronionym znakiem i technicznym patentem. Prawo do zmian zastrzeżone.

Kratki wentylacyjne do kanałów prostokątnych
SHR

Pobierz Wentyle
Pobierz AlnorCAM
Zamawiaj w B2B

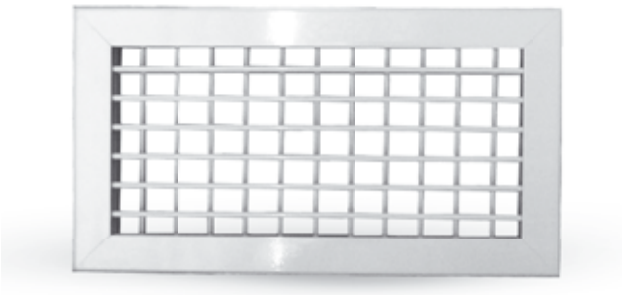

Opis

Kratka SHR jest kratką nawiewno-wywieną przeznaczoną do montażu w ścianach kanałów prostokątnych. Kratka montowana do kanału jest za pomocą dostarczonych specjalnych klipsów. Kratka jest wykonana ze stali ocynkowanej bez użycia zgrzewów. Oznacza to, że jest możliwe użycie jej bez konieczności zabezpieczeń antykorozyjnych. Kąt nachylenia lamelek jest regulowany ręcznie.

Montaż
1 - za pomocą dostarczonych klipsów
Akcesoria
1 - podwójne lamelki
Rodzaj wykończenia
1 - blacha ocynkowana pokryta lakierem proszkowym RAL 9016

Przykład oznaczenia

Kod produktu:	SHR	1	1	1	bbb	ccc
typ						
montaż						
akcesoria						
wykończenie						
A wymiar						
B wymiar						

Wymiary

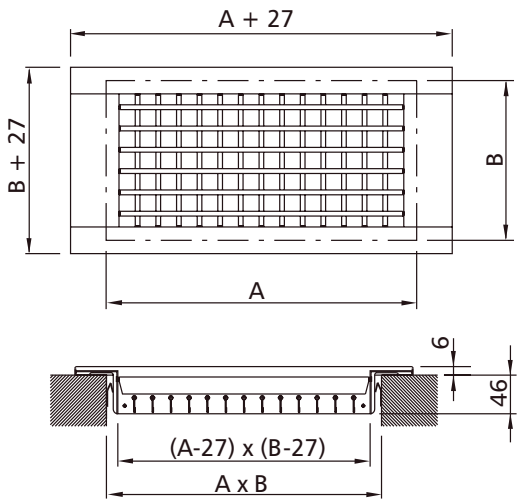

wymiar AxB [mm]	powierzchnia [m²]	waga [kg]
200x100	0,010	0,9
200x150	0,012	1,0
200x200	0,018	1,1
250x200	0,021	1,2
300x100	0,022	1,1
300x150	0,023	1,4
300x200	0,032	1,9
400x200	0,043	2,4
400x300	0,053	2,6
500x300	0,064	2,8

jest prawnie chronionym znakiem i technicznym patentem. Prawo do zmian zastrzeżone.

Dane techniczne

Tabela doboru

Przepływ (m^3/h)	A x B	200 x 100	200 x 150	200 x 200	250 x 200	300 x 100	300 x 150	300 x 200	400 x 200	400 x 300	500 x 300
	Pole (m^2)	0,0098	0,0125	0,0183	0,0202	0,0212	0,0224	0,0321	0,0432	0,0532	0,0647
160	X (m)	2,5	2,2								
	L_A(dB)	22	< 20								
	Pt (Pa)	8	5								
200	X (m)	3,1	2,7	2,3	2,1	2,5					
	L_A(dB)	27	22	< 20	< 18	< 20					
	Pt (Pa)	13	8	4	2						
250	X (m)	3,9	3,4	2,8	2,4	3,1	2,6	2,4			
	L_A(dB)	33	28	20	18	24	< 20	< 18			
	Pt (Pa)	20	12								
300	X (m)	4,6	4,1	3,4	2,8	3,8	3,1	3,0			
	L_A(dB)	37	32	25	21	29	21	18			
	Pt (Pa)	29	18		10	13					
350	X (m)	5,4	4,8	4	3	4	3,6	3,1			
	L_A(dB)	41	36	29	26	33	25	22			
	Pt (Pa)	39	24	11	9	17					
400	X (m)	6,2	5,5	4,5	4	5	4,1	3,7	2,9	2,5	
	L_A(dB)	44	39	32	28	36	28	23	< 20	< 14	
	Pt (Pa)	51	32	15	11	23	10	8			
500	X (m)		6,8	5,6	5,3	6,3	5,1	4,8	3,7	3,3	3,3
	L_A(dB)		45	37	32	41	33	30	20	18	< 20
	Pt (Pa)		49	23	20	35	15	12	10	9	6
600	X (m)			6,8	5,5	7,5	6,1	6,0	4,4	4,1	3,9
	L_A(dB)			42	40	46	38	35	25	22	20
	Pt (Pa)			33	30	51	22	20	14	12	8
700	X (m)			7,9			7,1	6,6	5,6	5,1	4,6
	L_A(dB)			45			41	40	29	23	24
	Pt (Pa)			45			30	24	14	10	5
800	X (m)						8,2	7,4	5,9	5,2	5,2
	L_A(dB)						45	35	32	30	27
	Pt (Pa)						39	30	11	7	7
900	X (m)								6,6	6,1	5,9
	L_A(dB)								35	30	30
	Pt (Pa)								13	10	8
1000	X (m)								7,2	7,0	6,5
	L_A(dB)								37	32	33
	Pt (Pa)								17	14	10
1200	X (m)								8,8	8,2	7,9
	L_A(dB)								42	39	37
	Pt (Pa)								24	20	15
1400	X (m)								10,3	10,0	9,9
	L_A(dB)								45	41	41
	Pt (Pa)								32	28	20

P_t(Pa) - straty ciśnienia
L_A(dB(A)) - poziom ciśnienia akustycznego

jest prawnie chronionym znakiem i technicznym patentem. Prawo do zmian zastrzeżone.

Ramki dla kratek SHR do kanałów prostokątnych

SHR-RM

Pobierz Wentyle
Pobierz AlnorCAM
Zamawiaj w B2B

Opis

Ramka montażowa SHR-RM przeznaczona jest do mocowania karatki SHR w kanale prostokątnym.

Przykład oznaczenia

Kod produktu: **SHR-RM** **aaa** **bbb**

typ
A wymiar
B wymiar

Wymiary

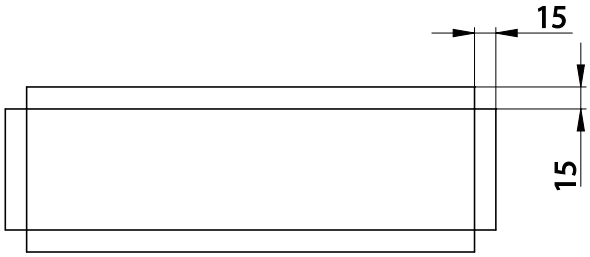

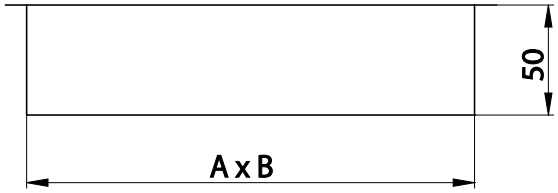

wymiar AxB [mm]	powierzchnia [m²]	waga [kg]
200x100	0,02	0,9
200x150	0,03	1,0
200x200	0,04	1,1
300x100	0,03	1,1
300x150	0,05	1,4
300x200	0,06	1,9
400x200	0,08	2,4
400x300	0,12	2,6
250x200	0,05	1,2
500x300	0,15	2,8

jest prawnie chronionym znakiem i technicznym patentem. Prawo do zmian zastrzeżone.

Anemostaty nawiewne kwadratowe

NCD-S

Pobierz Wentyle
Pobierz AlnorCAM
Zamawiaj w B2B

Opis

Anemostaty nawiewne kwadratowe NCD-S przeznaczone są do nisko i średniociśnieniowych instalacji wentylacyjnych i klimatyzacyjnych nawiewnych i wywiewnych. Mogą pracować ze stałym lub zmiennym przepływem powietrza, w środowiskach o wilgotności względnej 70%.
Zalecane do nawiewu poziomego w pomieszczeniach do ok. 4 m ze względu na stałe ustawienie kierownic.
Montowane na kanałach wentylacyjnych prostokątnych, do skrzynek rozprężnych i do sufitów podwieszanych za pomocą wkrętów.
Anemostaty są lekkie i łatwe w montażu, co eliminuje konieczność wzmacniania konstrukcji sufitu podwieszanego. Konstrukcja pozwala na wyjęcie środkowej części bez demontażu całości.
Charakteryzują się nawiewem czterokierunkowym. Niezalecane jest stosowanie anemostatów montowanych „na zatrzask" w pozycji sufitowej.
Stosując skrzynkę rozprężną PRK uzyskujemy równomierny nawiew powietrza i tłumienie przy zastosowaniu skrzynki izolowanej.

Materiał: aluminium
Wykończenie: malowanie proszkowe
Kolor standardowy: RAL 9016

Przykład oznaczenia
Kod produktu: **NCD-S - 295 - 295**

typ
wymiar

Wymiary

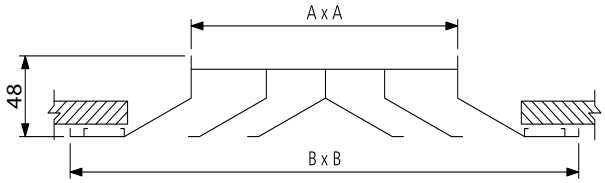

kod	A x A [mm]	B xB [mm]	ilość kierownic
NCD-S-295-295	150	295	2
NCD-S-370-370	225	370	3
NCD-S-445-445	305	445	4
NCD-S-520-520	375	520	5
NCD-S-595-595	450	595	6

*** standardowo montowane do puszki PRK**

jest prawnie chronionym znakiem i technicznym patentem. Prawo do zmian zastrzeżone.

Anemostaty nawiewne kwadratowe
NCD-S

Pobierz Wentyle
Pobierz AlnorCAM
Zamawiaj w B2B

Wymiary

Tabela doboru

wymiar [mm]	*A × A [mm]*	*charakterystyka*							
295-295	150x150	V [m³/h]	170	190	215	235	255	275	300
295-295	150x150	T [m]	1,6-2,5	1,6-2,8	1,9-2,8	2,2-3,1	2,5-3,4	2,5-3,4	
295-295	150x150	PS [Pa]	8	9	12	14	17	19	23
295-295	150x150	NC [dB]	15	16	17	19	20	21	22
370-370	225x225	V [m³/h]	380	430	480	525	570	620	670
370-370	225x225	T [m]	2,5-3,7	2,8-4,0	3,1-4,3	3,1-4,3	3,4-4,6	3,4-5,0	3,7-5,0
370-370	225x225	PS [Pa]	9	13	14	17	20	21	27
370-370	225x225	NC [dB]	18	19	21	22	24	25	26
445-445	305x305	V [m³/h]	680	765	850	935	1020	1105	1190
445-445	305x305	T [m]	3,4-5,0	3,7-5,6	4,0-5,9	4,3-6,2	4,3-6,5	4,6-6,8	5,0-7,1
445-445	305x305	PS [Pa]	10	12	16	19	22	23	30
445-445	305x305	NC [dB]	18	20	22	23	25	26	28
520-520	375x375	V [m³/h]	1060	1200	1325	1460	1590	1725	1855
520-520	375x375	T [m]	4,3-6,5	5,0-6,8	5,2-7,1	5,2-7,4	5,6-7,8	5,9-8,1	5,9-8,7
520-520	375x375	PS [Pa]	11	15	18	21	24	28	33
520-520	375x375	NC [dB]	19	21	23	25	27	28	30
595-595	450x450	V [m³/h]	1530	1720	1915	2110	2300	2500	2680
595-595	450x450	T [m]	6,5-7,8	6,2-8,1	6,2-8,7	6,5-9,0	6,5-9,3	6,8-9,9	7,1-10,2
595-595	450x450	PS [Pa]	12	15	18	22	26	29	34
595-595	450x450	NC [dB]	20	21	24	26	28	30	31

jest prawnie chronionym znakiem i technicznym patentem. Prawo do zmian zastrzeżone.

Skrzynki rozprężne pod anemostaty NCD-S

PRK

Pobierz Wentyle
Pobierz AlnorCAM
Zamawiaj w B2B

Opis

Skrzynki rozprężne PRK są elementami przyłączeniowymi anemostatów kwadratowych w instalacjach wentylacyjnych nisko i średniociśnieniowych.
Stosuje się je w celu stabilizacji przepływu powietrza oraz uzyskania jego równomiernego napływu do anemostatu. Przyłączenie skrzynek do instalacji wentylacyjnej może być wykonane w płaszczyźnie bocznej lub górnej. Mogą być wyposażone w przepustnicę zamocowaną w króćcu wlotowym.
Wykonujemy skrzynki wyłożone elastyczną i odporną na wysokie temperatury izolacją na bazie kauczuku o grubości 9mm.
Istnieje możliwość zamówienia skrzynek na podstawie rysunków dostarczonych przez zamawiającego.

Oznaczenia symboli:
Podłączenie:
B – podłączenie boczne
G – podłączenie górne
Wyposażenie:
D – z przepustnicą
Izolacja:
I – izolowana
Materiał: stal ocynkowana
Na zamówienie blacha kwasoodporna
Wykończenie:
Standardowo są niemalowane.
Na zamówienie malowane proszkowo RAL 9016

Przykład oznaczenia

Kod produktu:	PRK	295	B	D	I	ød
typ						
wielkość						
podłączenie						
wyposażenie						
izolacja						
średnica						

Wymiary

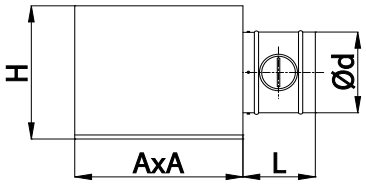

Typ B - podłączenie boczne

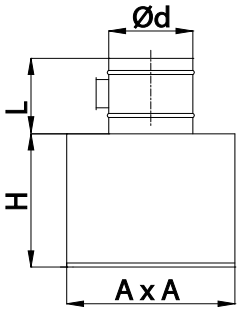

Typ G - podłączenie górne

Wiel-kość	*Rodzaj anemostatu [mm]*	*AxA [mm]*	*H [mm]*	*Max. Ød [mm]*	*Stand. Ød [mm]*	*L [mm]*
295	295-295	143x143	200	140	125	165
370	370-370	230x230	250	200	160	165
445	445-445	293x293	350	280	160	165
520	520-520	364x364	350	315	200	165
595	595-595	440x440	400	355	200	165

jest prawnie chronionym znakiem i technicznym patentem. Prawo do zmian zastrzeżone.

Anemostaty kasetonowe wirowe

NKSD-C

Pobierz Wentyle
Pobierz AlnorCAM
Zamawiaj w B2B

Opis

Anemostaty wirowe NKSD-C przeznaczone są do instalacji wentylacyjnych nisko i średniociśnieniowych. Cechą charakterystyczną jest wylot powietrza z dużym zawirowaniem w wyniku czego następuje zmieszanie powietrza znajdującego się w pomieszczeniu z powietrzem nawiewanym.
Wyposażone w nastawne plastikowe kierownice (ilość kierownic 8 – 48 w zależności od typu) umożliwiające nastawienie kierunku równomiernego przepływu powietrza. Łatwe w montażu, standardowy montaż ze skrzynką rozprężną.
Przeznaczone są do pracy ze zmiennym lub stałym przepływem powietrza. Wykorzystywane są w wentylacyjnych pomieszczeniach przemysłowych i komfortu. Montowane są w płaszczyźnie sufitu.
Stosując skrzynkę rozdzielczą PRW uzyskujemy równomierny nawiew powietrza i tłumienie przy zastosowaniu skrzynki izolowanej. Do anemostatu NKSD-C nie jest załączona śruba mocująca.
Materiał: stal ocynkowana
Wykończenie: malowanie proszkowe RAL9016

Przykład oznaczenia
Kod produktu: **NKSD-C 298-8**

typ _____

Wymiary

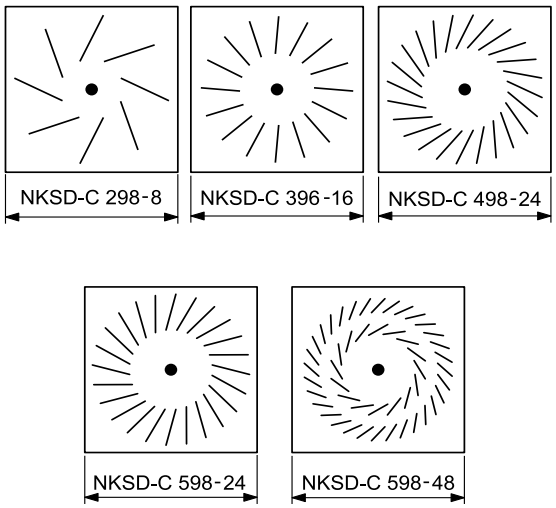

Typ	*ilość lamelek*
NKSD-C 298-8	8
NKSD-C 396-16	16
NKSD-C 498-24	24
NKSD-C 598-24	24
NKSD-C 598-48	48
NKSD-C 623-24	24
NKSD-C 623-48	48

*** standardowo montowane do puszki PRW**

wymiar nawiewnika	*wydajność nawiewnika [m³/h]*												
	72	*90*	*108*	*144*	*162*	*180*	*252*	*360*	*450*	*540*	*720*	*900*	*1080*
	straty ciśnienia całkowitego / poziom hałasu [Pa/dB(A)]												
298-8	5/<20	9/<20	15/20	25/27	×	35/38	70/-47	-	-	-	-	-	-
396-16	-	-	-	-	4<20	8/<20	×	36/37	×	80/55	×	×	×
498-24	-	-	-	-	-	-	10/22	20/33	×	×	70/50	×	170/70
598-24	-	-	-	-	-	-	-	9/21	14/26	20/33	33/42	55/47	80/55
598-48	-	-	-	-	-	-	-	7/<20	9/20	13/25	25/35	50/46	90/50
623-24	-	-	-	-	-	-	-	-	12/24	26/30	38/40	62/42	78/52
623-48	-	-	-	-	-	-	-	-	6/20	12/27	22/37	36/48	80/58

jest prawnie chronionym znakiem i technicznym patentem. Prawo do zmian zastrzeżone.

Anemostaty kasetonowe wirowe

NKSD-CB

Pobierz Wentyle
Pobierz AlnorCAM
Zamawiaj w B2B

Opis

Anemostat kasetonowy wirowy NKSD-CB przeznaczony jest do nisko i średnio ciśnieniowych instalacji wentylacyjnych nawiewnych w pomieszczeniach o wysokości stropu do 4 metrów. Powietrze jest rozprowadzane poprzez 24 promieniowo rozmieszczone otwory.
Zaletą tego nawiewnika jest bardzo dobre rozprowadzenie powietrza oraz niski poziom hałasu wytwarzanego podczas przepływu powietrza.
Montowane na kanałach wentylacyjnych do skrzynek rozprężnych i do sufitów podwieszanych. Anemostat ma centralny otwór montażowy. Anemostaty są lekkie i łatwe w montażu co eliminuje konieczność wzmacniania konstrukcji sufitu podwieszanego.
Stosując skrzynkę rozprężną PRW uzyskujemy równomierny nawiew powietrza i tłumienie przy zastosowaniu skrzynki izolowanej. Do anemostatu NKSD-CB nie jest załączona śruba mocująca.

Materiał: stal ocynkowana
Wykończenie: malowanie proszkowe RAL 9016

Przykład oznaczenia
Kod produktu: **NKSD-CB - 600**
typ

Wymiary

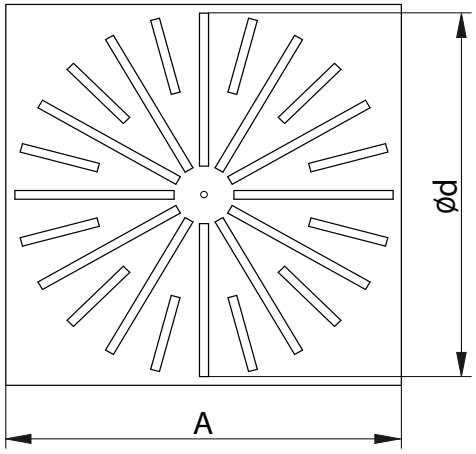

typ	*A x A [mm]*	*Ød [mm]*
NKSD-CB - 600	600	545

*** standardowo montowane do puszki PRW**

jest prawnie chronionym znakiem i technicznym patentem. Prawo do zmian zastrzeżone.

Anemostaty kasetonowe wirowe

NK-SWB

Pobierz Wentyle
Pobierz AlnorCAM
Zamawiaj w B2B

Opis

Anemostat kasetonowy wirowy NK-SWB przeznaczony jest do odpowiedniego ukierunkowania i rozprowadzania strumienia powietrza. Używany do nisko i średnio ciśnieniowych instalacji wentylacyjnych nawiewnych w pomieszczeniach o wysokości stropu do 4 metrów. Powietrze jest rozprowadzane poprzez 24 promieniowo rozmieszczone i ukierunkowane łopatki. Zaletą tego nawiewnika jest bardzo dobre rozprowadzenie powietrza oraz niski poziom hałasu wytwarzanego podczas przepływu powietrza.
Montowane na kanałach wentylacyjnych do skrzynek rozprężnych i do sufitów podwieszanych. Anemostat ma centralny otwór montażowy. Anemostaty są lekkie i łatwe w montażu co eliminuje konieczność wzmacniania konstrukcji sufitu podwieszanego.
Stosując skrzynkę rozprężną PRW uzyskujemy równomierny nawiew powietrza i tłumienie przy zastosowaniu skrzynki izolowanej.
Do anemostatu NK-SWB nie jest załączona śruba mocująca.

Materiał: stal ocynkowana
Wykończenie: malowanie proszkowe RAL 9016

Przykład oznaczenia
Kod produktu: **NK-SWB - 600**
typ

Wymiary

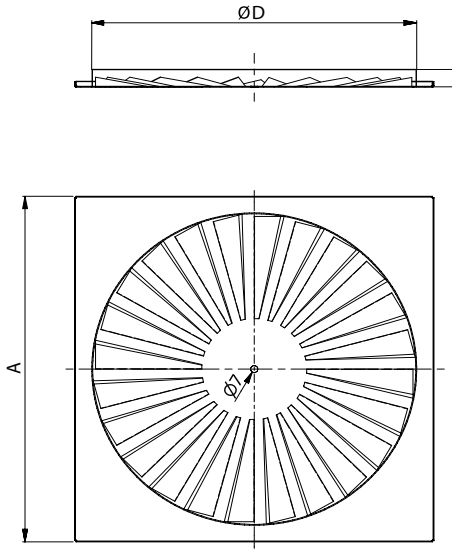

typ	A x A [mm]	ØD [mm]
NK-SWB - 600	595 x 595	540

*** standardowo montowane do puszki PRW**

jest prawnie chronionym znakiem i technicznym patentem. Prawo do zmian zastrzeżone.

NK-SWB

Pobierz Wentyle
Pobierz AlnorCAM
Zamawiaj w B2B

Wymiary

Tabela doboru

Wysokość	Przepływ		Ciśnienie	Hałas	Dla dyfuzorów wirowych rozmieszczonych w dwóch lub więcej rzędach Zasięg			
m	m3/s	m3/h	Pa	dB(A)	B = 2,7 m	B = 3,2 m	B = 3,6 m	B › 4 m
2,7	0,050	180	3	*	0,7	0,7	0,7	0,7
	0,060	216	4	*	1,2	1,0	0,8	0,7
	0,070	252	5	*	1,4	1,2	1,0	0,9
	0,080	288	7	*	1,6	1,3	1,2	1,0
	0,090	324	8	*	1,7	1,4	1,3	1,2
	0,100	360	10	*	1,8	1,5	1,4	1,2
	0,125	450	16	*	1,9	1,7	1,5	1,4
	0,150	540	23	25	2,0	1,8	1,6	1,5
	0,175	630	31	29	2,2	1,9	1,8	1,7
	0,200	720	41	33	2,4	2,2	2,1	2,0
3,0	0,050	180	3	*	0,7	0,7	0,7	0,7
	0,060	216	4	*	0,7	0,7	0,7	0,7
	0,070	252	5	*	1,0	0,8	0,7	0,7
	0,080	288	7	*	1,3	1,1	0,9	0,8
	0,090	324	8	*	1,5	1,2	1,1	0,9
	0,100	360	10	*	1,6	1,3	1,2	1,0
	0,125	450	16	*	1,8	1,5	1,4	1,3
	0,150	540	23	25	1,9	1,7	1,5	1,4
	0,175	630	31	29	2,0	1,7	1,6	1,5
	0,200	720	41	33	2,1	1,8	1,7	1,6
3,6	0,050	180	3	*	0,7	0,7	0,7	0,7
	0,060	216	4	*	0,7	0,7	0,7	0,7
	0,070	252	5	*	0,7	0,7	0,7	0,7
	0,080	288	7	*	0,8	0,7	0,7	0,7
	0,090	324	8	*	0,8	0,7	0,7	0,7
	0,100	360	10	*	1,2	0,9	0,8	0,7
	0,125	450	16	*	1,5	1,2	1,1	1,0
	0,150	540	23	25	1,7	1,4	1,3	1,1
	0,175	630	31	29	1,8	1,6	1,4	1,3
	0,200	720	41	33	1,9	1,6	1,5	1,4

T(m) - zakres dla prędkości powietrza 0,25m/s
B(m) - odległość między rzędami
P(Pa) - straty ciśnień

jest prawnie chronionym znakiem i technicznym patentem. Prawo do zmian zastrzeżone.

Skrzynki rozprężne pod anemostaty NKSD-C, NKSD-CB, NK-SWB

PRW

Opis

Skrzynki rozprężne PRW są elementami przyłączeniowymi anemostatów wirowych w instalacjach wentylacyjnych nisko i średniociśnieniowych.
Stosuje się je w celu stabilizacji przepływu powietrza oraz uzyskania jego równomiernego napływu do anemostatu. Przyłączenie skrzynek do instalacji wentylacyjnej może być wykonane w płaszczyźnie bocznej lub górnej. Mogą być wyposażone w przepustnicę zamocowaną w króćcu wlotowym. Do skrzynki rozprężnej PRW mocowany jest anemostat NKSD-C, NKSD-CB, NK-SWB za pomocą nitonakrętki.
Wykonujemy skrzynki wyłożone elastyczną i odporną na wysokie temperatury izolacją na bazie kauczuku o grubości 9mm.
Istnieje możliwość zamówienia skrzynek na podstawie rysunków dostarczonych przez zamawiającego.

Oznaczenia symboli:
Podłączenie:
B – podłączenie boczne
G – podłączenie górne
Wyposażenie:
D – z przepustnicą
Izolacja:
I – izolowana
Materiał: stal ocynkowana
Na zamówienie blacha kwasoodporna
Wykończenie:
Standardowo są niemalowane.
Na zamówienie malowane proszkowo RAL 9016

Przykład oznaczenia

Kod produktu:	PRW	298	B	D	I	ød
typ						
wielkość						
podłączenie						
wyposażenie						
izolacja						
średnica						

Wymiary

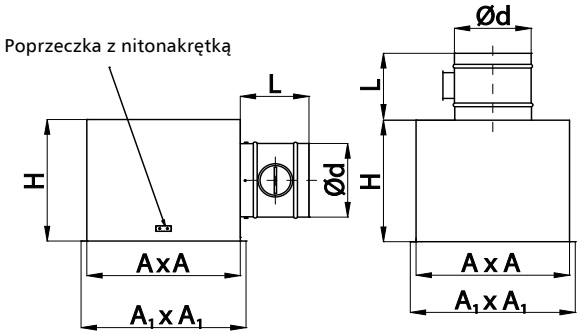

typ B - podłączenie boczne

typ G - podłączenie górne

Rodzaj anemostatu [mm]	*AxA [mm]*	*A_1xA_1 [mm]*	*H [mm]*	*Max. Ød [mm]*	*Stand. Ød [mm]*	*L [mm]*
298	261x261	291x291	250	200	160	165
396	367x367	391x391	300	250	200	165
498	461x461	491x491	300	250	200	165
598-24	561x561	591x591	330	250	250	165
598-48	580x580	591x591	330	250	250	165
623	595x595	625x625	360	315	315	165
623	595x595	625x625	360	315	315	165

jest prawnie chronionym znakiem i technicznym patentem. Prawo do zmian zastrzeżone.

Anemostaty kasetonowe wirowe

NK-SWA

Pobierz Wentyle
Pobierz AlnorCAM
Zamawiaj w B2B

Opis

Anemostat kasetonowy wirowy NK-SWA przeznaczony jest do odpowiedniego ukierunkowania i rozprowadzania strumienia powietrza. Używany do nisko i średnio ciśnieniowych instalacji wentylacyjnych nawiewnych w pomieszczeniach o wysokości stropu do 4 metrów. Powietrze jest rozprowadzane poprzez 24 promieniowo rozmieszczone i ukierunkowane łopatki.
Zaletą tego nawiewnika jest bardzo dobre rozprowadzenie powietrza oraz niski poziom hałasu wytwarzanego podczas przepływu powietrza.
Montowane na kanałach wentylacyjnych do skrzynek rozprężnych i do sufitów podwieszanych. Anemostat ma centralny otwór montażowy. Anemostaty są lekkie i łatwe w montażu co eliminuje konieczność wzmacniania konstrukcji sufitu podwieszanego
Stosując skrzynkę rozprężną uzyskujemy równomierny nawiew powietrza i tłumienie przy zastosowaniu skrzynki izolowanej.
Do anemostatu NK-SWA nie jest załączona śruba mocująca.

Materiał: stal ocynkowana
Wykończenie: malowanie proszkowe RAL 9016

Przykład oznaczenia
Kod produktu: **NK-SWA - 595**
typ _____

Wymiary

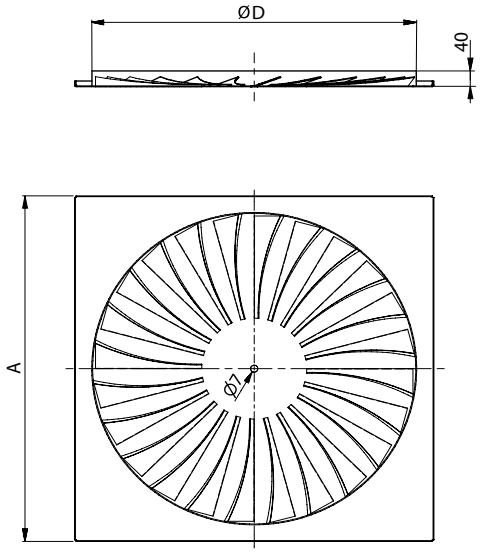

typ	A x A [mm]	ØD [mm]
NK-SWA - 300	595 x 595	254
NK-SWA - 400	595 x 595	336
NK-SWA - 500	595 x 595	440
NK-SWA - 600	595 x 595	530
NK-SWA - 625	625 x 625	530

*** standardowo montowane do puszki PRR**

jest prawnie chronionym znakiem i technicznym patentem. Prawo do zmian zastrzeżone.

Anemostaty kasetonowe wirowe

NK-SWA

Pobierz Wentyle
Pobierz AlnorCAM
Zamawiaj w B2B

Wymiary

Tabela doboru

		Q (m³/h)				
		150	180	215	250	325
H (m)	V (m/s)	A (m)				
0.9		0.1	4.0	4.5	5.3	5.7, 6.0
	0.15	—	3.7	4.4	5.0	5.6
	0.2	—	—	—	4.2	5.0
	0.25	—	—	—	—	4.5
1.2	0.1	—	3.8	4.6	5.3	5.7
	0.15	—	—	—	4.1	4.9
	0.2	—	—	—	—	4.0
1.6	0.1	—	—	3.0	4.4	5.2
	0.15	—	—	—	—	4.0
2.0	0.1	—	—	—	3.0	4.6

Wywiew			
Wielkość (mm)	Przepływ (m³/h)	Strata ciśnienia (Pa)	Poziom tłumienia (dB(A))
300	150	16	20
	250	40	35
	350	80	44
400/500	250	8	‹20
	350	16	27
	500	36	40
	700	70	50
	900	120	55
600	350	8.5	‹20
	500	22	26
	700	38	35
	900	65	43

Nawiew			
Wielkość (mm)	Przepływ (m³/h)	Strata ciśnienia (Pa)	Poziom tłumienia (dB(A))
300	100	6.5	‹20
	150	13	24
	250	35	37
	400	9	53
	500	140	65
400	150	4.5	‹20
	200	9	‹20
	300	18	28
	400	36	38
	500	50	44
500	180	4.5	‹20
	250	8	‹20
	350	15	27
	550	38	42
	700	60	47
600	300	6	‹20
	400	10	22
	600	20	32
	800	38	42
	1200	85	55

Q(m3/h) - objętościowy przepływ powietrza
V(m/s) - prędkość powietrza
A(m) - odległość między nawiewnikami
H(m) - odległość między sufitem a strefą przebywania ludzi

jest prawnie chronionym znakiem i technicznym patentem. Prawo do zmian zastrzeżone.

Skrzynki rozprężne pod anemostaty NK-SWA

PRR

Pobierz Wentyle
Pobierz AlnorCAM
Zamawiaj w B2B

Opis

Skrzynki rozprężne PRR są elementami przyłączeniowymi anemostatów kasetonowych wirowych NK-SWA w instalacjach wentylacyjnych nisko i średniociśnieniowych.
Stosuje się je w celu stabilizacji przepływu powietrza oraz uzyskania jego równomiernego napływu do anemostatu. Przyłączenie skrzynek do instalacji wentylacyjnej może być wykonane w płaszczyźnie bocznej lub górnej. Mogą być wyposażone w przepustnicę zamocowaną w króćcu wlotowym.
Wykonujemy skrzynki wyłożone elastyczną i odporną na wysokie temperatury izolacją na bazie kauczuku o grubości 9mm.
Istnieje możliwość zamówienia skrzynek na podstawie rysunków dostarczonych przez zamawiającego.

Oznaczenia symboli:
Podłączenie:
B – podłączenie boczne
G – podłączenie górne
Wyposażenie:
D – z przepustnicą
Izolacja:
I – izolowana
Materiał: stal ocynkowana
Na zamówienie blacha kwasoodporna
Wykończenie:
Standardowo są niemalowane.
Na zamówienie malowane proszkowo RAL 9016

Przykład oznaczenia

Kod produktu:	PRR	300	B	D	I	Ød
typ						
wielkość						
podłączenie						
wyposażenie						
izolacja						
średnica						

Wymiary

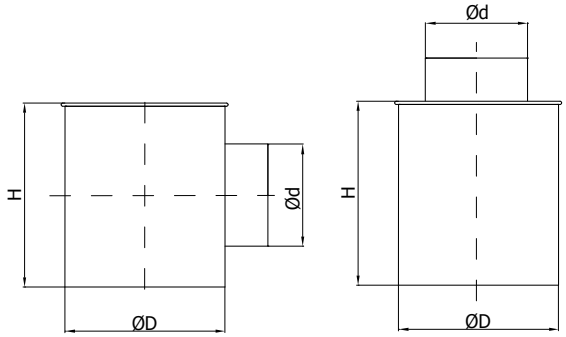

typ B - podłączenie boczne

typ G - podłączenie górne

wielkość	*ØD [mm]*	*Max. Ød [mm]*	*Stand. Ød [mm]*	*H [mm]*
300	254	200	125	300
400	336	200	125	300
500	440	250	160	360
600	530	315	200	420
625	530	315	200	420

jest prawnie chronionym znakiem i technicznym patentem. Prawo do zmian zastrzeżone.

Nawiewniki okrągłe wirowe

NKSD-R

Pobierz Wentyle
Pobierz AlnorCAM
Zamawiaj w B2B

Opis

Nawiewniki okrągłe wirowe NKSD-R przeznaczone są do instalacji wentylacyjnych nisko i średniociśnieniowych.
Nawiewniki NKSD-R wyposażone są w nastawne kierownice (ilość kierownic 16 – 32 w zależności od typu) umożliwiające nastawienie kierunku równomiernego przepływu powietrza.
Łatwe w montażu, możliwość montażu ze skrzynką rozprężną.
Przeznaczone są do pracy ze zmiennym lub stałym przepływem powietrza. Montowane są w płaszczyźnie sufitu.
Stosując skrzynkę rozprężną PRR-SD-R uzyskujemy równomierny nawiew powietrza i tłumienie przy zastosowaniu skrzynki izolowanej.
Do każdego nawiewnika dołączane są: dwie śruby mocujące M6x40 i M6x100, zaślepka na łeb śruby, zaślepka do otworu pod śrubę oraz uszczelka piankowa samoprzylepna.

Materiał: stal ocynkowana
Wykończenie: malowanie proszkowe RAL9016

Przykład oznaczenia
Kod produktu: **NKSD-R-400**

typ

Wymiary

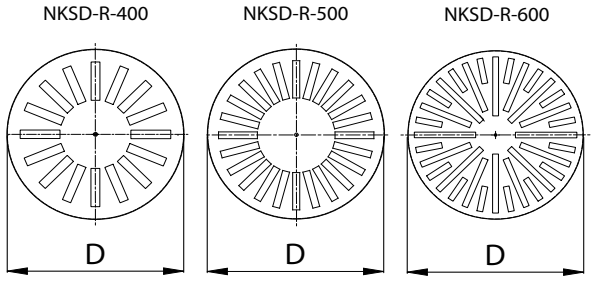

Type	*ØD*	*liczba lamelek*
NKSD-R-400	400	16
NKSD-R-500	500	24
NKSD-R-600	600	32

* standardowo montowane do puszki PRR-SD-R

jest prawnie chronionym znakiem i technicznym patentem. Prawo do zmian zastrzeżone.

NKSD-R

Pobierz Wentyle
Pobierz AlnorCAM
Zamawiaj w B2B

Dane techniczne

Wykresy doboru

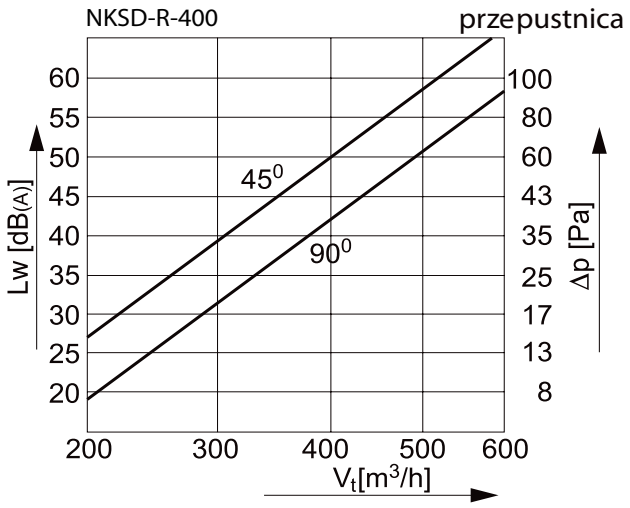

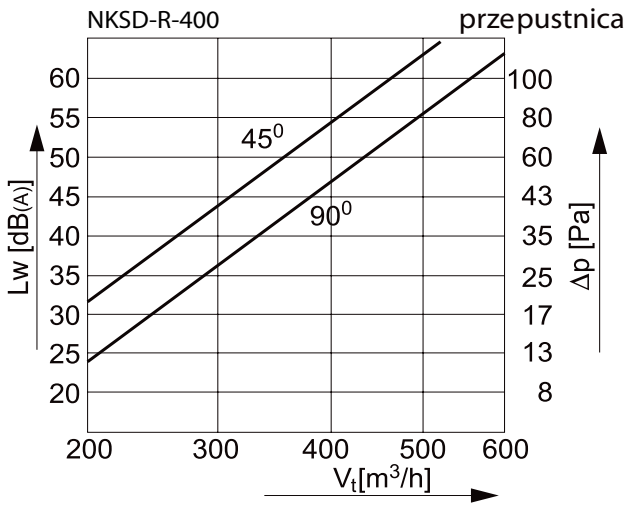

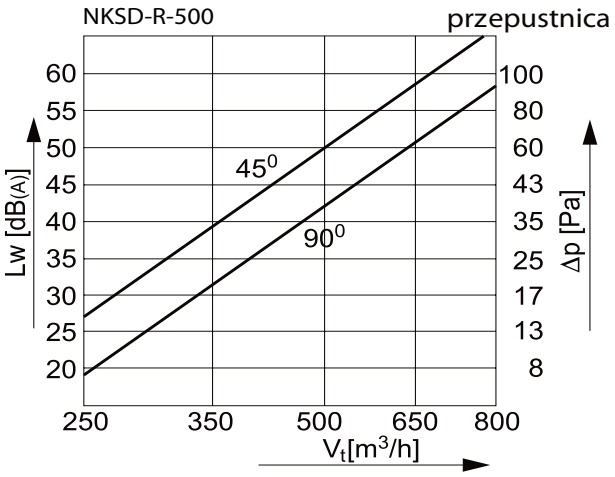

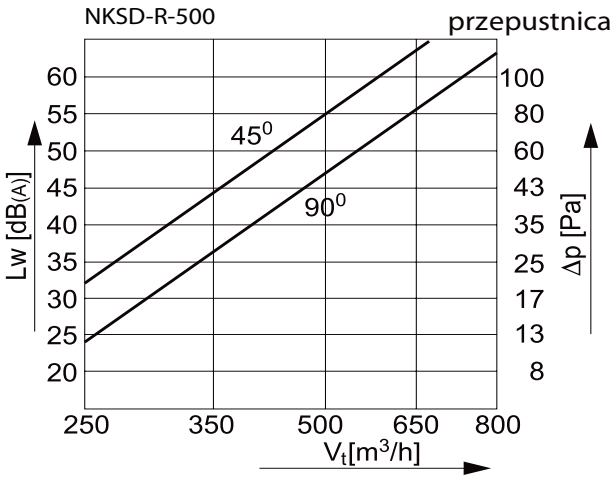

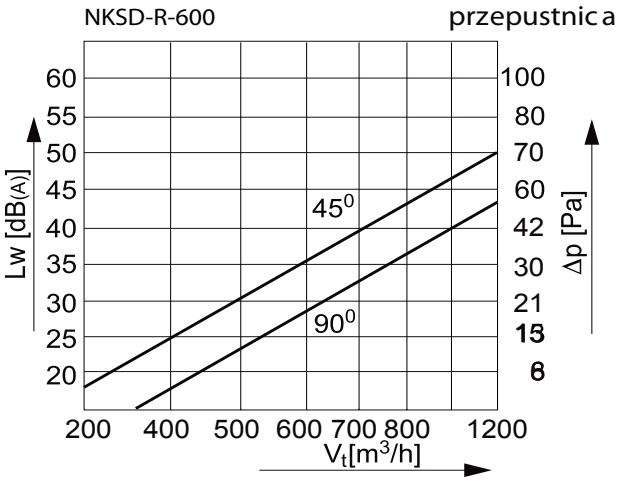

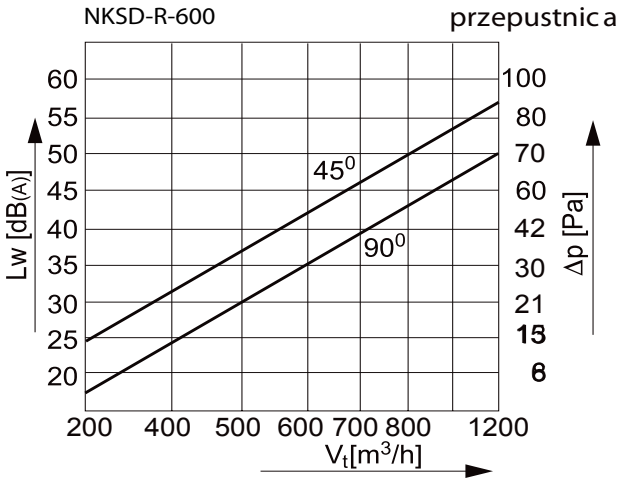

jest prawnie chronionym znakiem i technicznym patentem. Prawo do zmian zastrzeżone.

Skrzynki rozprężne pod anemostaty NKSD-R

PRR-SD-R

Pobierz Wentyle
Pobierz AlnorCAM
Zamawiaj w B2B

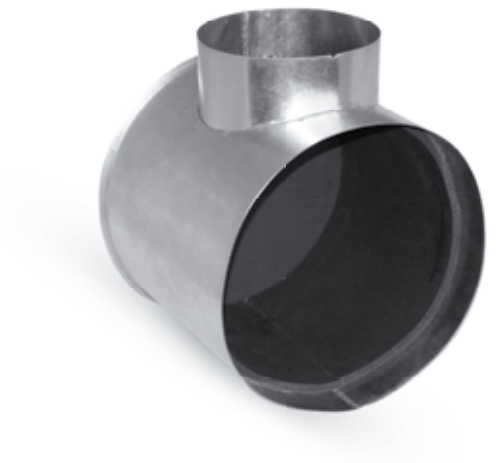

Opis

Skrzynki rozprężne PRR-SD-R są elementami przyłączeniowymi anemostatów okrągłych NKSD-R w instalacjach wentylacyjnych nisko i średniociśnieniowych.
Stosuje się je w celu stabilizacji przepływu powietrza oraz uzyskania jego równomiernego napływu do anemostatu. Przyłączenie skrzynek do instalacji wentylacyjnej może być wykonane w płaszczyźnie bocznej lub górnej. Mogą być wyposażone w przepustnicę zamocowaną w króćcu wlotowym.
Wykonujemy skrzynki wyłożone elastyczną i odporną na wysokie temperatury izolacją na bazie kauczuku o grubości 9mm.
Istnieje możliwość zamówienia skrzynek na podstawie rysunków dostarczonych przez zamawiającego.

Oznaczenia symboli:
Podłączenie:
B – podłączenie boczne
G – podłączenie górne
Wyposażenie:
D – z przepustnicą
Izolacja:
I – izolowana
Materiał: stal ocynkowana
Na zamówienie blacha kwasoodporna
Wykończenie:
Standardowo są niemalowane.
Na zamówienie malowane proszkowo RAL 9016

Przykład oznaczenia
Kod produktu: **PRR-SD-R 300 B D I Ød**

typ
wielkość
podłączenie
wyposażenie
izolacja
średnica

Wymiary

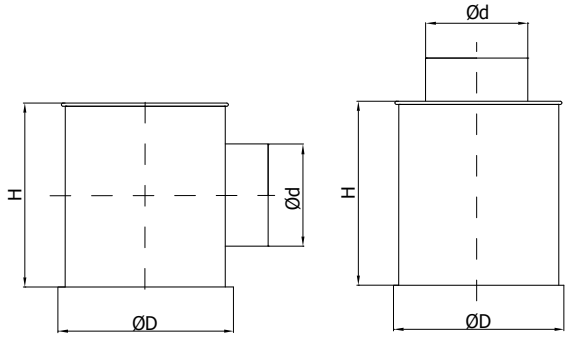

typ B - podłączenie boczne

typ G - podłączenie górne

wielkość	*ØD [mm]*	*Max. Ød [mm]*	*Stand. Ød [mm]*	*H [mm]*
400	400	200	160	250
500	500	250	160	300
600	600	300	160	350

jest prawnie chronionym znakiem i technicznym patentem. Prawo do zmian zastrzeżone.

Anemostaty nawiewne okrągłe
NCD

Opis

Anemostaty nawiewne okrągłe NCD przeznaczone są do nisko i średniociśnieniowych instalacji wentylacyjnych i klimatyzacyjnych nawiewnych i wywiewnych. Mogą pracować ze stałym lub zmiennym przepływem powietrza. Powietrze może być nawiewane w płaszczyźnie pionowej lub poziomej z temperaturą niższą lub wyższą od temperatury w pomieszczeniu.
Anemostaty są lekkie i łatwe w montażu.
Możliwość montażu do skrzynki rozprężnej PRO lub do ramki monażowej RM-NCD.
Stosując skrzynkę rozprężną PRO uzyskujemy równomierny nawiew powietrza i tłumienie przy zastosowaniu skrzynki izolowanej.

Materiał: aluminium
Wykończenie: malowanie proszkowe
Kolor standardowy: RAL 9016

Przykład oznaczenia
Kod produktu: **NCD** **aaa**

typ
wielkość

Wymiary

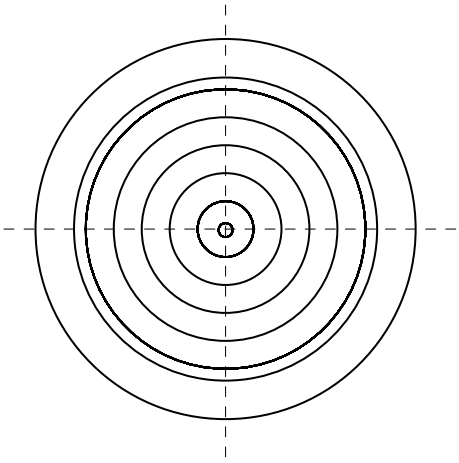

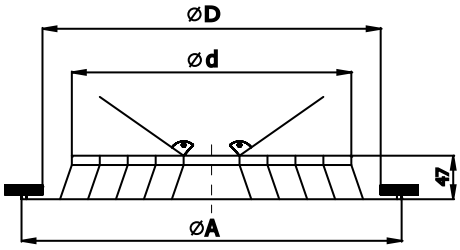

wielkość	*ØA [mm]*	*Ød [mm]*	*ØD [mm]*
150	257	149	225
200	307	199	275
250	357	249	325
300	407	299	375
350	457	349	425

* standardowo montowane do puszki PRO, PRR-CD lub RM-NCD

jest prawnie chronionym znakiem i technicznym patentem. Prawo do zmian zastrzeżone.

Anemostaty nawiewne okrągłe
NCD

Pobierz Wentyle
Pobierz AlnorCAM
Zamawiaj w B2B

Dane techniczne

Tabele doboru

Wydajność (m^3/h)	Wielkość	150	200	250	300	350
	Prędkość v (m/s)	2,75	1,2	0,77	0,54	0,4
	Ps (Pa)	7	3	2	2	2
100	Tmin (m)	0,5	0,33	0,27	0,22	0,19
	Tmax (m)	0,92	0,7	0,61	0,55	0,51
	NC (dB(A))	‹15	‹15	‹15	‹15	‹15
	Prędkość v (m/s)	4,12	1,79	1,16	0,81	0,6
	Ps (Pa)	13	4	3	2	2
150	Tmin (m)	0,75	0,49	0,4	0,33	0,29
	Tmax (m)	1,25	0,92	0,79	0,7	0,64
	NC (dB(A))	‹15	‹15	‹15	‹15	‹15
	Prędkość v (m/s)	5,5	2,39	1,55	1,08	0,81
	Ps (Pa)	22	6	3	3	2
200	Tmin (m)	1	0,66	0,53	0,44	0,38
	Tmax (m)	1,59	1,13	0,96	0,85	0,77
	NC (dB(A))	‹15	‹15	‹15	‹15	‹15
	Prędkość v (m/s)	6,87	2,99	1,94	1,35	1,01
	Ps (Pa)	33	8	4	3	3
250	Tmin (m)	1,24	0,82	0,66	0,55	0,48
	Tmax (m)	1,92	1,35	1,14	0,99	0,89
	NC (dB(A))	32	18	‹15	‹15	‹15
	Prędkość v (m/s)	8,25	3,59	2,32	1,61	1,21
	Ps (Pa)	47	10	5	4	3
300	Tmin (m)	1,49	0,99	0,79	0,66	0,57
	Tmax (m)	2,25	1,57	1,32	1,14	1,02
	NC (dB(A))	37	24	‹15	‹15	‹15
	Prędkość v (m/s)	9,62	4,18	2,71	1,88	1,41
	Ps (Pa)	63	13	7	4	3
350	Tmin (m)	1,74	1,15	0,93	0,77	0,67
	Tmax (m)	2,58	1,79	1,49	1,29	1,15
	NC (dB(A))	41	28	18	‹15	‹15
	Prędkość v (m/s)	10,99	4,78	3,1	2,15	1,61
	Ps (Pa)	82	17	8	5	4
400	Tmin (m)	1,99	1,31	1,06	0,88	0,76
	Tmax (m)	2,91	2,01	1,67	1,43	1,28
	NC (dB(A))	45	32	21	‹15	‹15
	Prędkość v (m/s)	12,37	5,38	3,49	2,42	1,81
	Ps (Pa)	103	21	10	6	4
450	Tmin (m)	2,24	1,48	1,19	0,99	0,86
	Tmax (m)	3,24	2,23	1,84	1,58	1,4
	NC (dB(A))	48	35	25	16	‹15
	Prędkość v (m/s)		5,98	3,87	2,69	2,02
	Ps (Pa)		26	12	7	5
500	Tmin (m)		1,64	1,32	1,1	0,95
	Tmax (m)		2,45	2,02	1,73	1,53
	NC (dB(A))		38	28	19	‹15

jest prawnie chronionym znakiem i technicznym patentem. Prawo do zmian zastrzeżone.

Pobierz Wentyle
Pobierz AlnorCAM
Zamawiaj w B2B

Dane techniczne

Tabele doboru

Wydajność (m^3/h)	Wielkość	150	200	250	300	350
	Prędkość v (m/s)		7,17	4,65	3,23	2,42
	Ps (Pa)		36	16	9	6
600	Tmin (m)		1,97	1,59	1,32	1,14
	Tmax (m)		2,88	2,37	2,02	1,78
	NC (dB(A))		43	33	24	17
	Prędkość v (m/s)		8,37	5,42	3,37	2,82
	Ps (Pa)		48	21	11	7
700	Tmin (m)		2,3	1,85	1,54	1,33
	Tmax (m)		3,32	2,72	2,31	2,04
	NC (dB(A))		47	37	29	21
	Prędkość v (m/s)			6,2	4,31	3,22
	Ps (Pa)			27	14	9
800	Tmin (m)			2,11	1,76	1,52
	Tmax (m)			3,08	2,61	2,29
	NC (dB(A))			41	32	25
	Prędkość v (m/s)			6,97	4,84	3,67
	Ps (Pa)			34	17	10
900	Tmin (m)			2,38	1,98	1,72
	Tmax (m)			3,43	2,9	2,55
	NC (dB(A))			44	36	29
	Prędkość v (m/s)			7,75	5,38	4,03
	Ps (Pa)			41	21	13
1000	Tmin (m)			2,64	2,2	1,91
	Tmax (m)			3,78	3,19	2,8
	NC (dB(A))			8,52	39	32
	Prędkość v (m/s)			5,08	5,92	4,43
	Ps (Pa)			29	25	15
1100	Tmin (m)			2,96	2,42	2,1
	Tmax (m)			4,13	3,49	3,05
	NC (dB(A))			50	41	34
	Prędkość v (m/s)				6,46	4,84
	Ps (Pa)				29	17
1200	Tmin (m)				2,64	2,29
	Tmax (m)				3,78	3,31
	NC (dB(A))				44	37
	Prędkość v (m/s)				7	5,24
	Ps (Pa)				34	20
1300	Tmin (m)				2,86	2,48
	Tmax (m)				4,07	3,56
	NC (dB(A))				46	39
	Prędkość v (m/s)					6,05
	Ps (Pa)					26
1500	Tmin (m)					2,86
	Tmax (m)					4,07
	NC (dB(A))					43

jest prawnie chronionym znakiem i technicznym patentem. Prawo do zmian zastrzeżone.

Skrzynki rozprężne pod anemostaty NCD
PRO

Pobierz Wentyle
Pobierz AlnorCAM
Zamawiaj w B2B

Opis

Skrzynki rozprężne PRO są elementami przyłączeniowymi anemostatów okrągłych w instalacjach wentylacyjnych nisko i średniociśnieniowych.
Stosuje się je w celu stabilizacji przepływu powietrza oraz uzyskania jego równomiernego napływu do anemostatu. Przyłączenie skrzynek do instalacji wentylacyjnej może być wykonane w płaszczyźnie bocznej lub górnej. Mogą być wyposażone w przepustnicę zamocowaną w króćcu wlotowym.
Wykonujemy skrzynki wyłożone elastyczną i odporną na wysokie temperatury izolacją na bazie kauczuku o grubości 9mm.
Istnieje możliwość zamówienia skrzynek na podstawie rysunków dostarczonych przez zamawiającego.

Oznaczenia symboli:
Podłączenie:
B – podłączenie boczne
G – podłączenie górne
Wyposażenie:
D – z przepustnicą
Izolacja:
I – izolowana
Materiał: stal ocynkowana
Na zamówienie blacha kwasoodporna
Wykończenie:
Standardowo są niemalowane.
Na zamówienie malowane proszkowo RAL 9016

Przykład oznaczenia

Kod produktu:	PRO	150	B	D	I	Ød
typ						
wielkość						
podłączenie						
wyposażenie						
izolacja						
średnica						

Wymiary

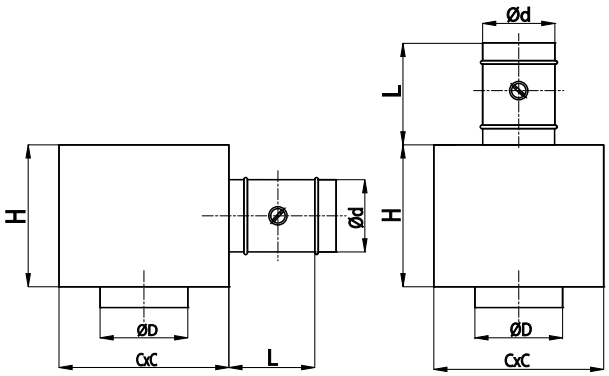

typ B - podłączenie boczne

typ G - podłączenie górne

wielkość	ØD [mm]	Ød [mm]	CxC [mm]	H [mm]	L [mm]
150	224	wg. zam	280	270	125
200	274	wg. zam	330	310	150
250	312	wg. zam	385	350	175
300	370	wg. zam	430	390	200
350	424	wg. zam	480	440	225

jest prawnie chronionym znakiem i technicznym patentem. Prawo do zmian zastrzeżone.

Skrzynki rozprężne pod anemostaty NCD

PRR-CD

Pobierz Wentyle
Pobierz AlnorCAM
Zamawiaj w B2B

Opis

Skrzynki rozprężne PRR-CD są elementami przyłączeniowymi anemostatów okrągłych NCD w instalacjach wentylacyjnych nisko i średniociśnieniowych.
Stosuje się je w celu stabilizacji przepływu powietrza oraz uzyskania jego równomiernego napływu do anemostatu. Przyłączenie skrzynek do instalacji wentylacyjnej może być wykonane w płaszczyźnie bocznej lub górnej. Mogą być wyposażone w przepustnicę zamocowaną w króćcu wlotowym.
Wykonujemy skrzynki wyłożone elastyczną i odporną na wysokie temperatury izolacją na bazie kauczuku o grubości 9mm.
Istnieje możliwość zamówienia skrzynek na podstawie rysunków dostarczonych przez zamawiającego.

Oznaczenia symboli:
Podłączenie:
B – podłączenie boczne
G – podłączenie górne
Wyposażenie:
D – z przepustnicą
Izolacja:
I – izolowana
Materiał: stal ocynkowana
Na zamówienie blacha kwasoodporna
Wykończenie:
Standardowo są niemalowane.
Na zamówienie malowane proszkowo RAL 9016

Przykład oznaczenia

Kod produktu:	PRR-CD	300	B	D	I	Ød
typ						
wielkość						
podłączenie						
wyposażenie						
izolacja						
średnica						

Wymiary

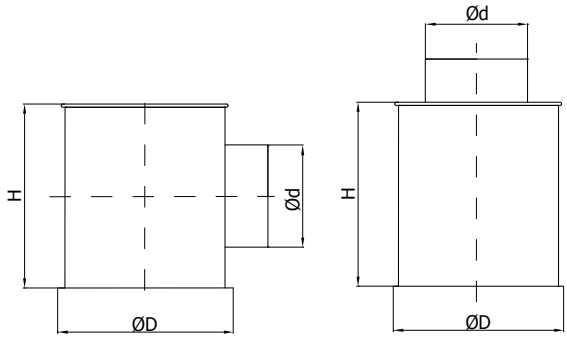

typ B - podłączenie boczne

typ G - podłączenie górne

wielkość	*ØD [mm]*	*Max. Ød [mm]*	*Stand. Ød [mm]*	*H [mm]*
150	220	160	125	200
200	270	200	125	250
250	320	200	160	250
300	370	250	160	300
350	420	250	160	300

jest prawnie chronionym znakiem i technicznym patentem. Prawo do zmian zastrzeżone.

Puszki rozprężne pod anemostaty NCD

RM-NCD

Pobierz Wentyle
Pobierz AlnorCAM
Zamawiaj w B2B

Opis

Puszki rozprężne RM-NCD są elementami przyłączeniowymi anemostatów okrągłych w instalacjach wentylacyjnych nisko i średniociśnieniowych.
Stosuje się je w celu stabilizacji przepływu powietrza oraz uzyskania jego równomiernego napływu do anemostatu. Króciec wlotowy puszki może być bezpośrednio przyłączony do instalacji wentylacyjnej. Puszki mogą być również wyposażone w przepustnicę zamocowaną w króćcu wlotowym.
Istnieje możliwość zamówienia puszek na podstawie rysunków dostarczonych przez zamawiającego.

Oznaczenia symboli:
Wyposażenie:
DS – z przepustnicą
BP – bez przepustnicy
Materiał: stal ocynkowana
Na zamówienie blacha kwasoodporna
Wykończenie:
Standardowo są niemalowane
Na zamówienie malowane proszkowo RAL 9016

Przykład oznaczenia
Kod produktu: **RM-NCD - 150 - 125**

typ
rodzaj anemostatu
∅d rury

Wymiary

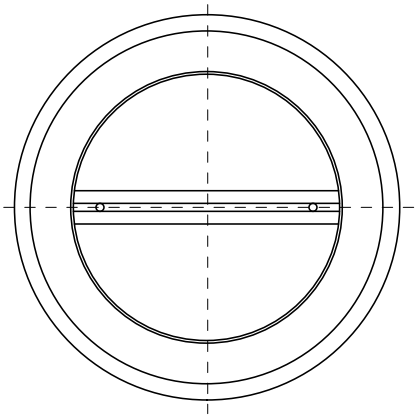

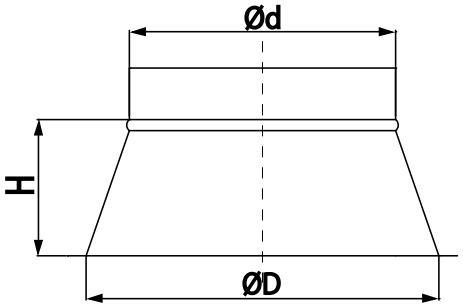

kod	rodzaj anemostatu	∅d rury [mm]	∅D [mm]	H [mm]
RM-NCD-150-125	150	125	220	150
RM-NCD-150	150	150	220	100
RM-NCD-150-160	150	160	220	100
RM-NCD-200	200	200	270	100
RM-NCD-250-200	250	200	320	150
RM-NCD-250	250	250	320	100
RM-NCD-300-250	300	250	370	150
RM-NCD-300	300	300	370	100
RM-NCD-300-315	300	315	370	100
RM-NCD-350-315	350	315	420	150
RM-NCD-350-355	350	355	420	100

jest prawnie chronionym znakiem i technicznym patentem. Prawo do zmian zastrzeżone.

Dysze dalekiego zasięgu
KHA

Opis

Dysze dalekiego zasięgu KHA znajdują zastosowanie w wysokich pomieszczeniach o dużej kubaturze takich jak sale teatralne, kinowe przemysłowe. Przy dużym przepływie objętościowym powietrza występuje niski poziom ciśnienia akustycznego gwarantując duży zasięg nawiewu.
Możliwe jest zastosowanie dyszy zarówno do nawiewu poziomego jak i pionowego.
Konstrukcja soczewkowego elementu uchylnego umożliwia zmianę kąta nawiewu powietrza w dowolnym kierunku o 30° nie powodując zmiany oporów i mocy akustycznej.
Dysza KHA posiada średnicę w wymiarze nyplowym.

Materiał: aluminium
Wykończenie: malowane proszkowo RAL 9016
Kolor standardowy: biały

Przykład oznaczenia
Kod produktu: **KHA - aaa**

typ
$\varnothing D_1$

Wymiary

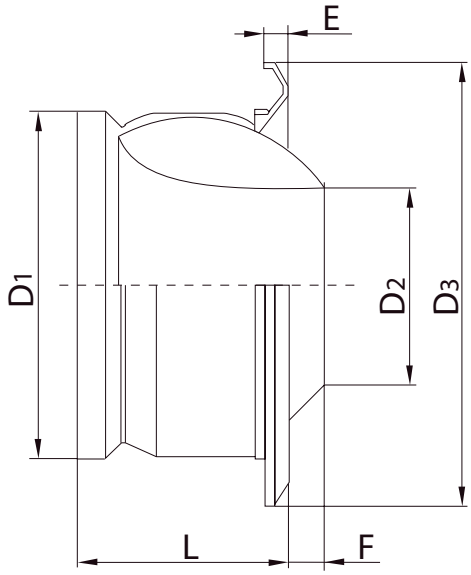

$\varnothing D_1$ [mm]	$\varnothing D_2$ [mm]	$\varnothing D_3$ [mm]	E [mm]	F [mm]	L [mm]
100	50	162	10	-2	78
125	64	185	10	4	89
160	82	216	11	10	106
200	108	273	16	14	127
250	136	318	16	23	159
315	174	400	23	29	189
400	230	483	24	47	223

ALNOR® systemy wentylacji
jest prawnie chronionym znakiem i technicznym patentem. Prawo do zmian zastrzeżone.

Dysze dalekiego zasięgu

KHA

Pobierz Wentyle
Pobierz AlnorCAM
Zamawiaj w B2B

Dane techniczne

wymiar [mm]	*zasięg strumienia*						*V [m/s]*
	10 m		*20 m*		*30 m*		
	q [l/s]	*L_A dB(A)*	*q [l/s]*	*L_A dB(A)*	*q [l/s]*	*L_A dB(A)*	
100	-	-	26	31	39	42	0,25
125	-	-	34	27	50	37	
160	23	<20	46	<20	69	32	
200	29	<20	61	<20	85	26	
250	37	<20	76	<20	106	23	
315	50	<20	96	<20	150	21	
400	65	<20	129	<20	195	<20	
100	26	31	52	50	-	-	0,5
125	34	27	68	46	-	-	
160	46	<20	92	39	138	50	
200	61	<20	121	36	182	47	
250	76	<20	152	32	229	43	
315	98	<20	195	27	293	39	
400	129	<20	258	27	387	37	
100	52	50	-	-	-	-	1,0
125	68	46	-	-		-	
160	92	39	-	-	-	-	
200	121	36	242	49	-	-	
250	152	32	305	51		-	
315	195	27	390	47	585	53	
400	258	27	546	45	773	51	

L_AdB(A) - poziom ciśnienia akustycznego
q [l/s] - przepływ objętościowy
V [m/s] - prędkość przepływu

jest prawnie chronionym znakiem i technicznym patentem. Prawo do zmian zastrzeżone.

Anemostaty nawiewne okrągłe
ACL

Pobierz Wentyle
Pobierz AlnorCAM
Zamawiaj w B2B

Opis

Anemostaty nawiewne ACL wykorzystywane są do nisko i średniociśnieniowych instalacji wentylacyjnych i klimatyzacyjnych nawiewnych i wywiewnych. Mogą pracować ze stałym lub zmiennym przepływem powietrza. Powietrze nawiewane może mieć temperaturę niższą o 12°C od temperatury powietrza panującego w pomieszczeniu. Dzięki temu nawiewniki AKP mogą być stosowane np. w chłodnaich. Zaleca się montaż w płaszczyźnie sufitu.

Materiał: aluminium
Wykończenie: malowanie proszkowe
Kolor standardowy: RAL 9010
na specjalne zamówienie istnieje możliwość pomalowania na dowolny kolor z palety RAL.

Przykład oznaczenia
Kod produktu: **ACL** **aaa**

typ
wielkość

Wymiary

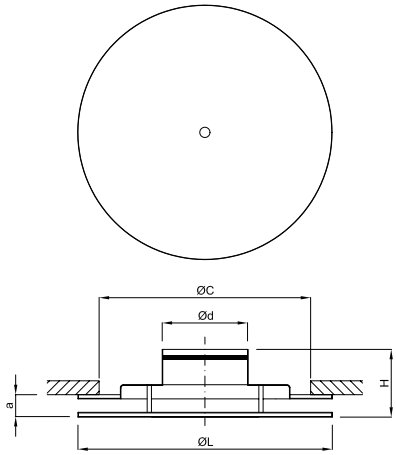

wielkość	*ØD [mm]*	*ØL [mm]*	*ØC [mm]*	*H [mm]*
125	123	240	200	148
160	158	300	260	158
200	198	360	320	168
250	248	460	420	168
315	313	540	500	168
400	398	540	500	168

ALNOR® systemy wentylacji
jest prawnie chronionym znakiem i technicznym patentem. Prawo do zmian zastrzeżone.

Anemostaty nawiewne okrągłe

ACL

Pobierz Wentyle
Pobierz AlnorCAM
Zamawiaj w B2B

Dane techniczne

Wykresy doboru

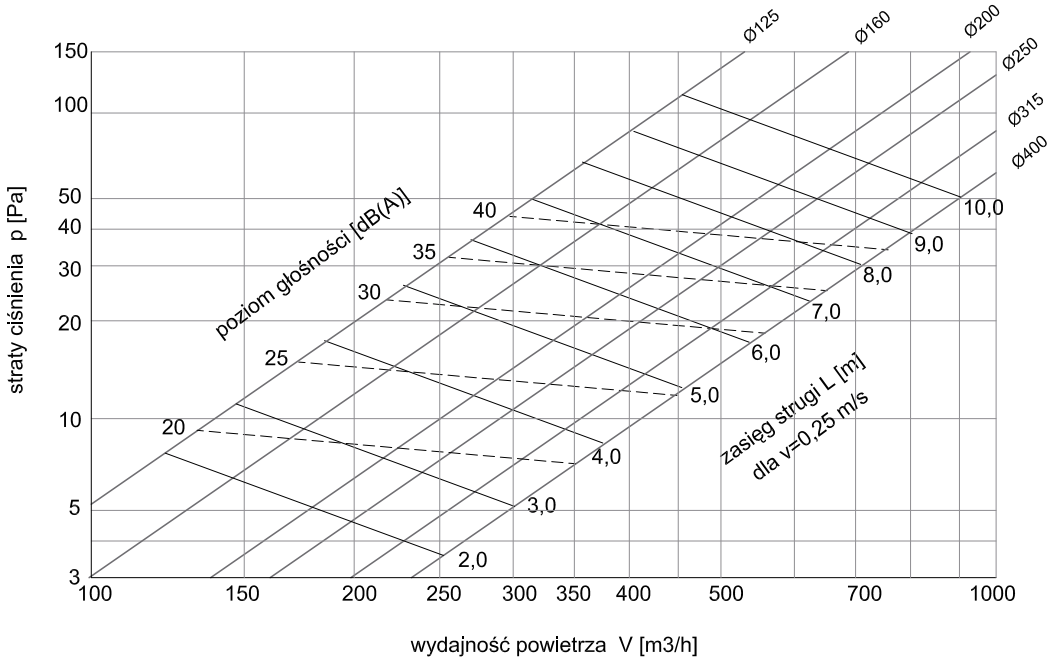

Anemostaty nawiewne okrągłe
ACP

Pobierz Wentyle
Pobierz AlnorCAM
Zamawiaj w B2B

Opis

Anemostaty nawiewne ACP z płaszczyzną perforowaną przeznaczone są do nisko i średniociśnieniowych instalacji wentylacyjnych i klimatyzacyjnych nawiewnych i wywiewnych. Mogą pracować ze stałym lub zmiennym przepływem powietrza. Powietrze nawiewane może mieć temperaturę niższą o 12°C od temperatury powietrza panującego w pomieszczeniu. Dzięki temu nawiewniki AKP mogą być stosowane np. w chłodnaich. Zaleca się montaż w płaszczyźnie sufitu.

Materiał: aluminium
Wykończenie: malowanie proszkowe
Kolor standardowy: RAL 9010
na specjalne zamówienie istnieje możliwość pomalowania na dowolny kolor z palety RAL.

Przykład oznaczenia
Kod produktu: **ACP** **aaa**

typ
wielkość

Wymiary

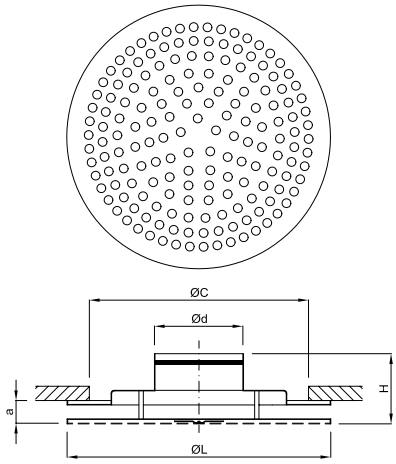

wielkość	*ØD [mm]*	*ØL [mm]*	*ØC [mm]*	*H [mm]*
125	123	240	200	148
160	158	300	260	158
200	198	360	320	168
250	248	460	420	168
315	313	540	500	168
400	398	540	500	168

jest prawnie chronionym znakiem i technicznym patentem. Prawo do zmian zastrzeżone.

Anemostaty nawiewne okrągłe
ACP

Pobierz Wentyle
Pobierz AlnorCAM
Zamawiaj w B2B

Dane techniczne

Wykresy doboru

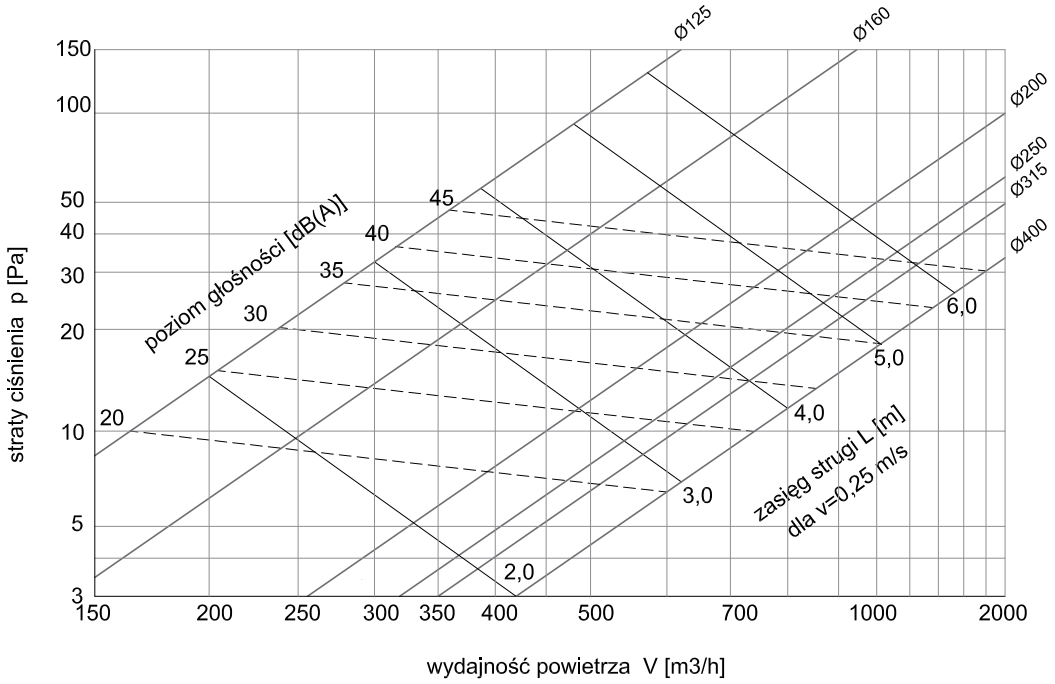

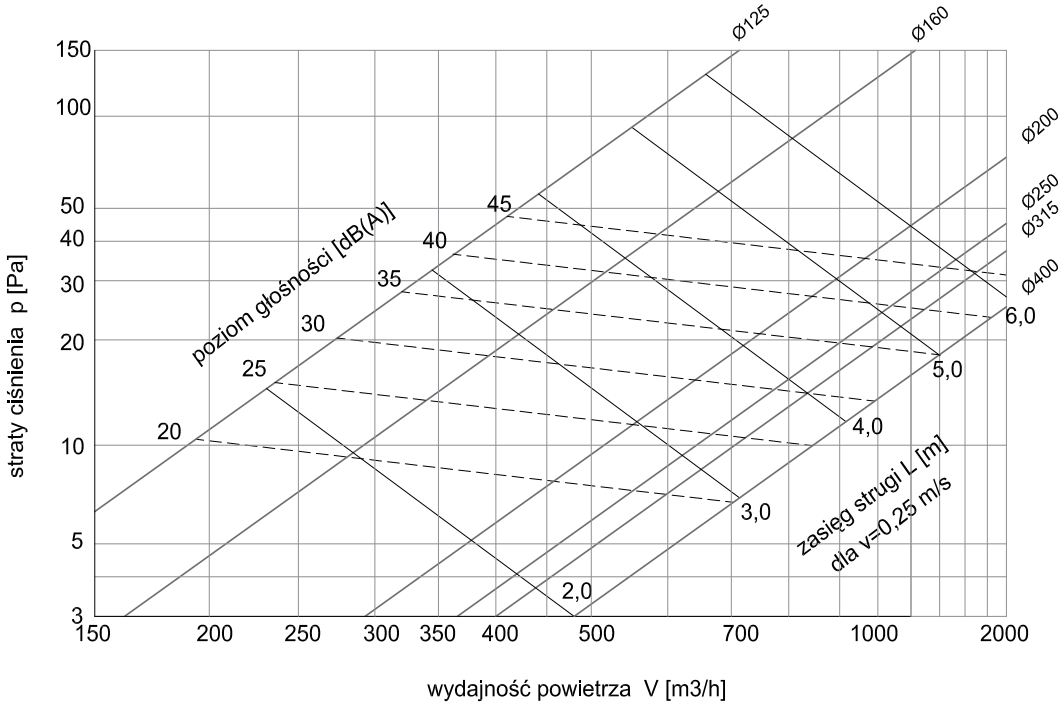

jest prawnie chronionym znakiem i technicznym patentem. Prawo do zmian zastrzeżone.

Anemostaty nawiewne kwadratowe
AKP

Pobierz Wentyle
Pobierz AlnorCAM
Zamawiaj w B2B

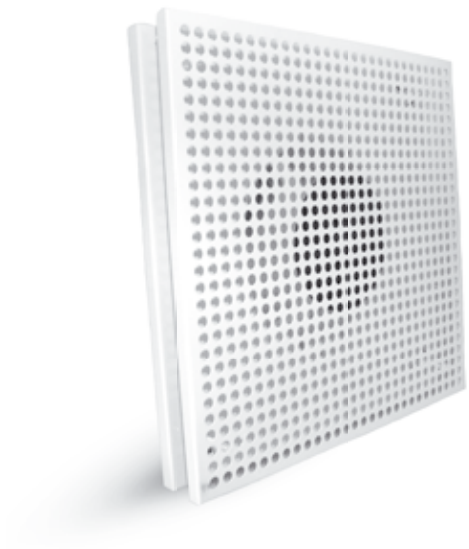

Opis

Anemostaty nawiewne AKP przeznaczone są do nisko i średniociśnieniowych instalacji wentylacyjnych i klimatyzacyjnych nawiewnych i wywiewnych. Mogą pracować ze stałym lub zmiennym przepływem powietrza. Powietrze nawiewane może mieć temperaturę niższą o 12°C od temperatury powietrza panującego w pomieszczeniu. Dzięki temu nawiewniki AKP mogą być stosowane np. w chłodnaich. Zaleca się montaż w płaszczyźnie sufitu.

Materiał: aluminium
Wykończenie: malowanie proszkowe
Kolor standardowy: RAL 9010
na specjalne zamówienie istnieje możliwość pomalowania na dowolny kolor z palety RAL.

Przykład oznaczenia
Kod produktu: **AKP** **aaa**

typ
wielkość

Wymiary

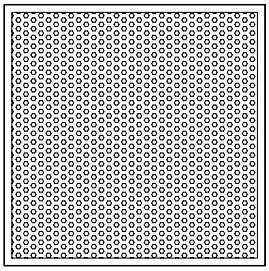

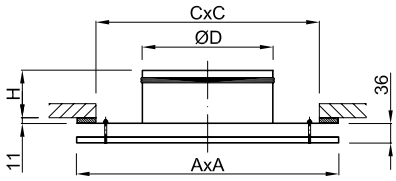

wielkość	*ØD [mm]*	*AxA [mm]*	*CxC [mm]*	*H [mm]*
125	123	235x235	200x200	138
160	158	295x295	260x260	148
200	198	395x395	360x360	158
250	248	495x495	460x460	158
315	313	595x595	560x560	158
400	398	595x595	560x560	158

jest prawnie chronionym znakiem i technicznym patentem. Prawo do zmian zastrzeżone.

Anemostaty nawiewne kwadratowe
AKP

Pobierz Wentyle
Pobierz AlnorCAM
Zamawiaj w B2B

Dane techniczne

Wykresy doboru

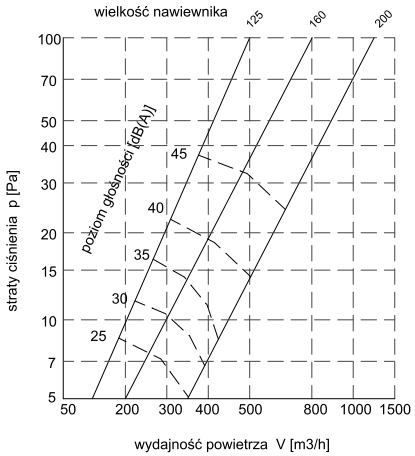

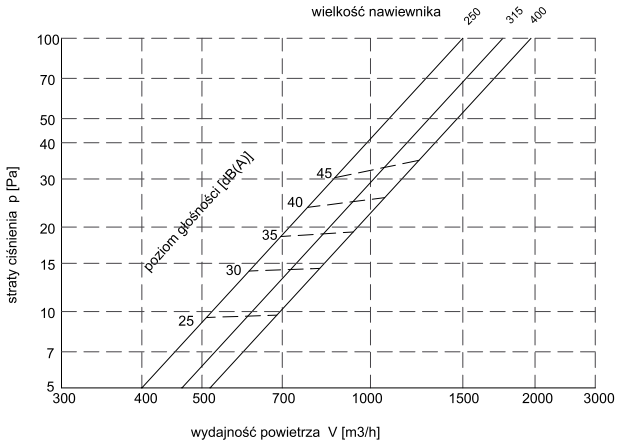

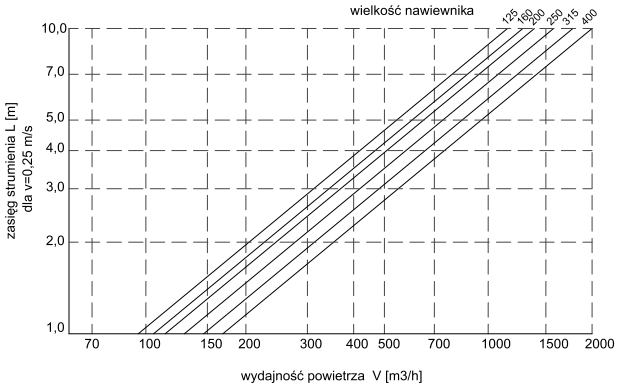

Anemostaty nawiewne okrągłe
ITG

Pobierz Wentyle
Pobierz AlnorCAM
Zamawiaj w B2B

Opis

Anemostaty nawiewne ITG dalekiego zasięgu kołowe przeznaczone są do nawiewu dyżych ilości powietrza. Powietrze nawiewane może mieć temperaturę niższą o 12°C od temperatury powietrza panującego w pomieszczeniu. Dzięki temu nawiewniki ITG mogą być stosowane np. w chłodnaich. Kąt nawiewu można regulować w zakresie od 15° do 30°. Obracająć dyfuzor o 180° można zmieniać skupienie strumienia powietrza.

Materiał: blacha stalowa ocynkowana
Wykończenie: malowanie proszkowe
Kolor standardowy: RAL 9010
na specjalne zamówienie istnieje możliwość pomalowania na dowolny kolor z palety RAL.
Przykład oznaczenia
Kod produktu: **ITG** **aaa**

typ
wielkość

Wymiary

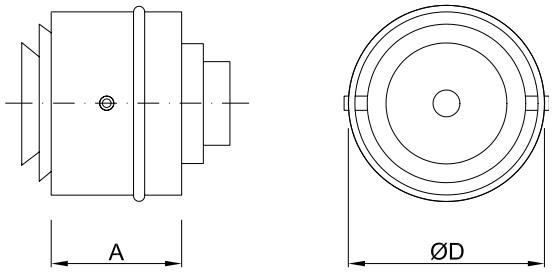

wielkość	*A [mm]*	*ØD [mm]*	*ilość pierścieni [szt.]*
200	115	198	2
250	115	248	2
315	115	313	3
400	115	398	3
500	115	498	4

jest prawnie chronionym znakiem i technicznym patentem. Prawo do zmian zastrzeżone.

Anemostaty nawiewne okrągłe
ITG

Pobierz Wentyle
Pobierz AlnorCAM
Zamawiaj w B2B

Dane techniczne

Wykresy doboru

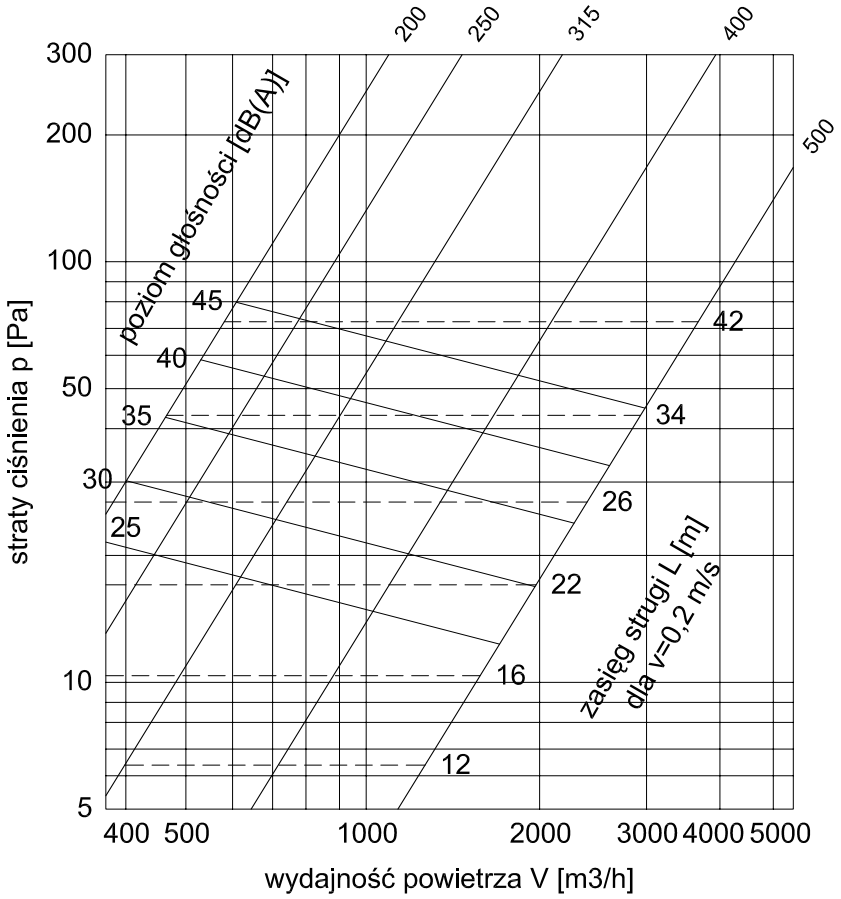

jest prawnie chronionym znakiem i technicznym patentem. Prawo do zmian zastrzeżone.

Anemostaty nawiewne okrągłe
DKF

Pobierz Wentyle
Pobierz AlnorCAM
Zamawiaj w B2B

Opis

Anemostaty nawiewne DKF są do nisko i średniociśnieniowych instalacji wentylacyjnych i klimatyzacyjnych nawiewnych i wywiewnych. Mogą pracować ze stałym lub zmiennym przepływem powietrza. Anemostaty DKF można stosować zarówno do ogrzewania jak i do chłodzenia pomieszczeń. Anemostaty DKF dają możliwośc nawiewu dużej ilości powietrza. Zaleca się montaż w płaszczyźnie sufitu.

Materiał: blacha stalowa ocynkowana
Wykończenie: malowanie proszkowe
Kolor standardowy: RAL 9010
na specjalne zamówienie istnieje możliwość pomalowania na dowolny kolor z palety RAL.

Przykład oznaczenia
Kod produktu: **DKF** **aaa**

typ
wielkość

Wymiary

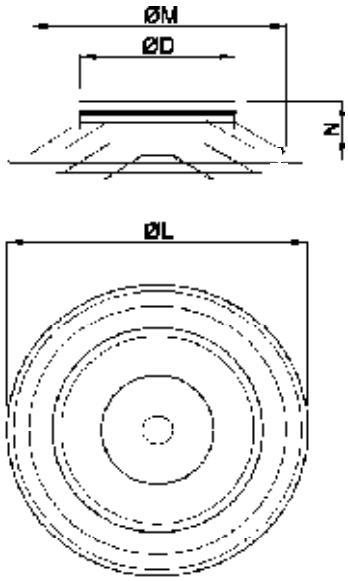

wielkość	*ØD [mm]*	*ØL [mm]*	*ØM [mm]*	*N [mm]*
125	124	305	270	82
160	159	305	270	82
200	199	378	330	84
250	249	477	420	99
315	314	591	530	116
400	398	690	630	128

ALNOR® systemy wentylacji
jest prawnie chronionym znakiem i technicznym patentem. Prawo do zmian zastrzeżone.

Anemostaty nawiewne okrągłe

DKF

Pobierz Wentyle
Pobierz AlnorCAM
Zamawiaj w B2B

Dane techniczne

Wykresy doboru

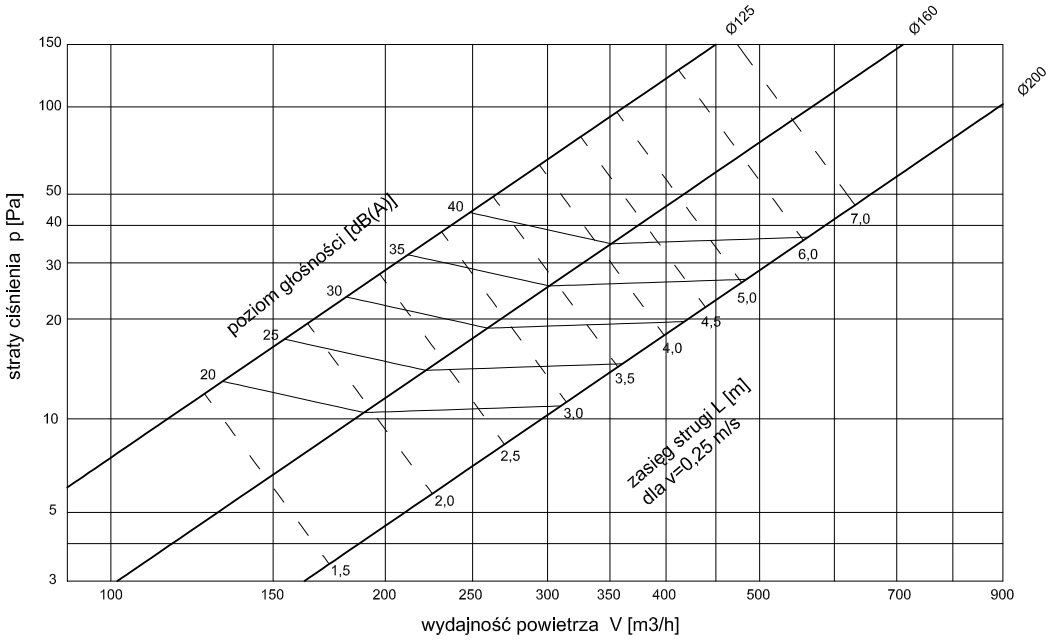

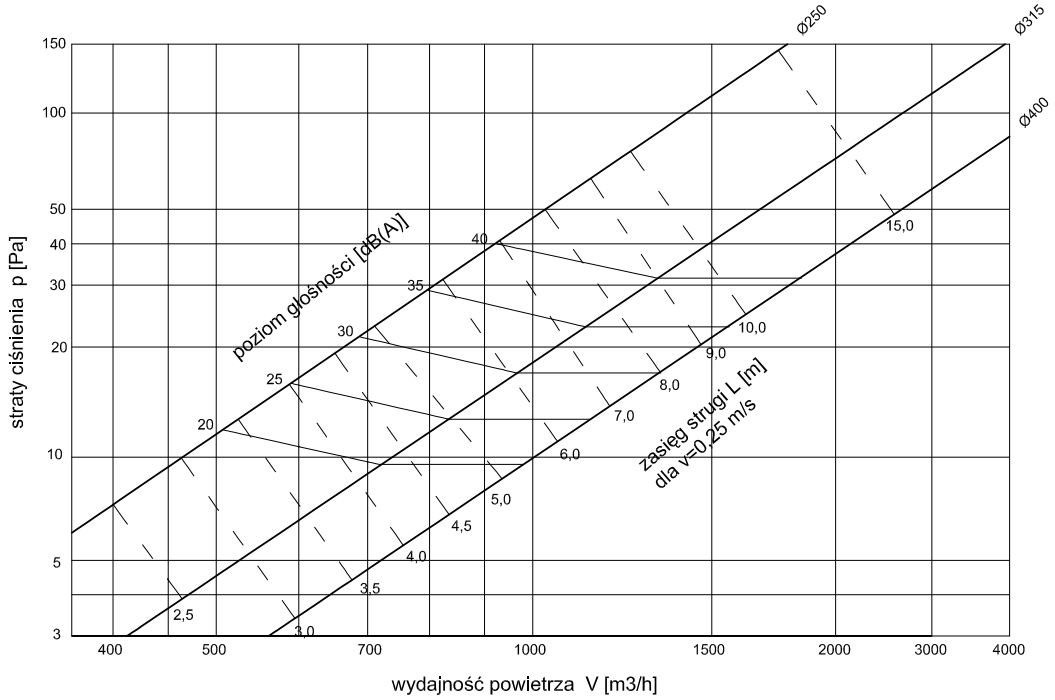

jest prawnie chronionym znakiem i technicznym patentem. Prawo do zmian zastrzeżone.

Czerpnie ścienne stalowe
CSQ

Opis

Czerpnie ścienne wykonane są ze stałymi żaluzjami zabezpieczone siatką z drutu ocynkowanego o średnicy 1mm i wielkości oczka 12,7 x 12,7mm. Montowane są w ścianach lub jako zkończenie przewodów wentylacyjnych.
Wykonane są z blachy stalowej ocynkowanej. Na zamówienie możliwe jest malowanie proszkowe na dowolny kolor RAL.
Wyrób posiada atest higieniczny HK/B/1652/01/2007.

Przykład oznaczenia
Kod produktu: **CSQ - 2500 - 500**

typ
a
b

Wymiary

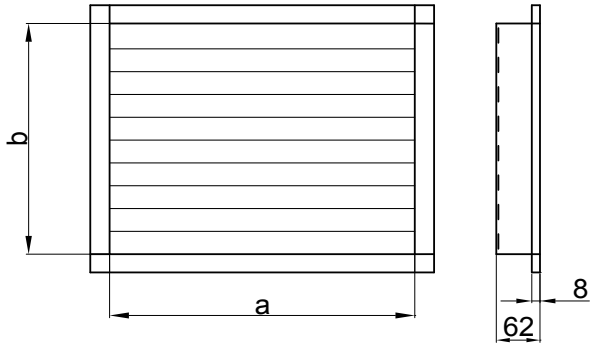

jest prawnie chronionym znakiem i technicznym patentem. Prawo do zmian zastrzeżone.

Czerpnie ścienne aluminiowe

CSQ-A

Pobierz Wentyle
Pobierz AlnorCAM
Zamawiaj w B2B

Opis

Czerpnie ścienne wykonane są ze stałymi żaluzjami zabezpieczone siatką z drutu ocynkowanego o średnicy 1mm i wielkości oczka 12,7 x 12,7mm. Montowane są w ścianach lub jako zkończenie przewodów wentylacyjnych.
Wykonane są z blachy aluminiowej. Na zamówienie możliwe jest malowanie proszkowe na dowolny kolor RAL.
Wyrób posiada atest higieniczny HK/B/1652/01/2007.

Przykład oznaczenia

Kod produktu: **CSQ-A - 2500 - 500**

typ

a

b

Wymiary

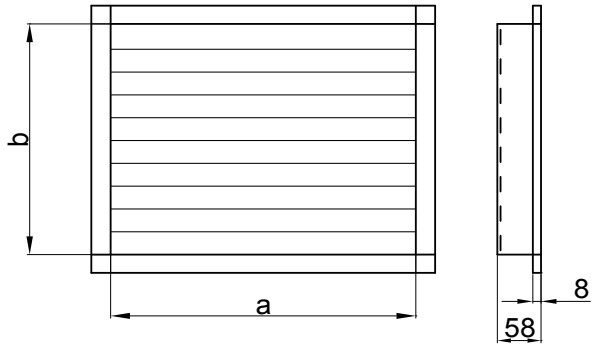

Czerpnie ścienne kwasoodporne

CSQ-K

Pobierz Wentyle
Pobierz AlnorCAM
Zamawiaj w B2B

Opis

Czerpnie ścienne wykonane są ze stałymi żaluzjami zabezpieczone siatką z drutu kwasoodpornego o średnicy 1mm i wielkości oczka 12,7 x 12,7mm. Montowane są w ścianach lub jako zakończenie przewodów wentylacyjnych.
Wykonane są z blachy kwasodpornej.
Na zamówienie możliwe jest malowanie proszkowe na dowolny kolor RAL.
Wyrób posiada atest higieniczny HK/B/1652/01/2007.

Przykład oznaczenia
Kod produktu: **CSQ-K - 2500 - 500**

typ
a
b

Wymiary

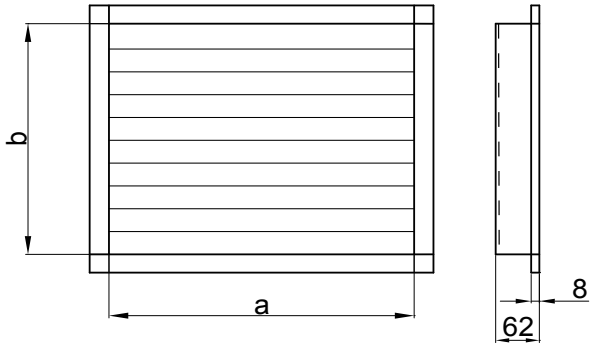

Wyrzutnie ścienne stalowe

WSQ

Pobierz Wentyle
Pobierz AlnorCAM
Zamawiaj w B2B

Opis

Wyrzutnie ścienne WSQ wykonane są ze stałymi żaluzjami Montowane są w ścianach lub jako zkończenie przewodów wentylacyjnych.
Wykonane są z blachy stalowej ocynkowanej. Na zamówienie możliwe jest malowanie proszkowe na dowolny kolor-RAL.
Wyrób posiada atest higieniczny HK/B/1652/01/2007.

Przykład oznaczenia
Kod produktu: **WSQ - 2500 - 500**

typ
a
b

Wymiary

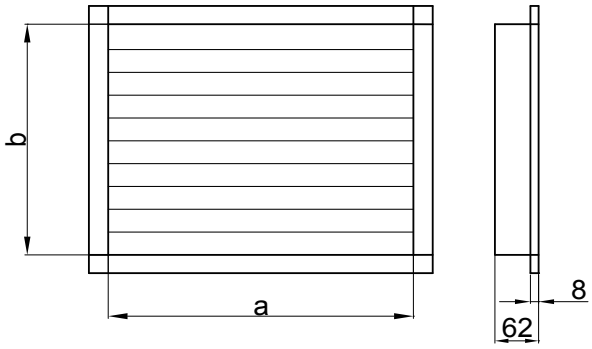

jest prawnie chronionym znakiem i technicznym patentem. Prawo do zmian zastrzeżone.

Wyrzutnie ścienne aluminiowe

WSQ-A

Pobierz Wentyle
Pobierz AlnorCAM
Zamawiaj w B2B

Opis

Wyrzutnie ścienne WSQ-A wykonane są ze stałymi żaluzjami Montowane są w ścianach lub jako zkończenie przewodów wentylacyjnych.
Wykonane są z blachy alumioniowej. Na zamówienie możliwe jest malowanie proszkowe na dowolny kolorRAL.
Wyrób posiada atest higieniczny HK/B/1652/01/2007.

Przykład oznaczenia
Kod produktu: **WSQ-A - 2500 - 500**

typ
a
b

Wymiary

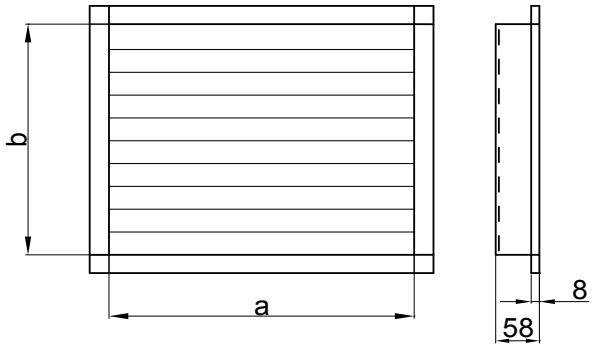

Wyrzutnie ścienne kwasoodporne

WSQ-K

Pobierz Wentyle
Pobierz AlnorCAM
Zamawiaj w B2B

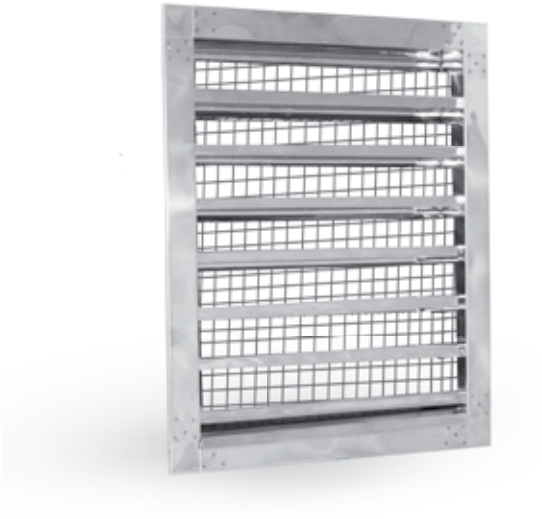

Opis

Wyrzutnie ścienne wykonane są ze stałymi żaluzjami.
Montowane są w ścianach lub jako zakończenie przewodów wentylacyjnych.
Wykonane są z blachy kwasodpornej.
Na zamówienie możliwe jest malowanie proszkowe na dowolny kolor RAL.
Wyrób posiada atest higieniczny HK/B/1652/01/2007.

Przykład oznaczenia

Kod produktu: **WSQ-K - 2500 - 500**

typ
a
b
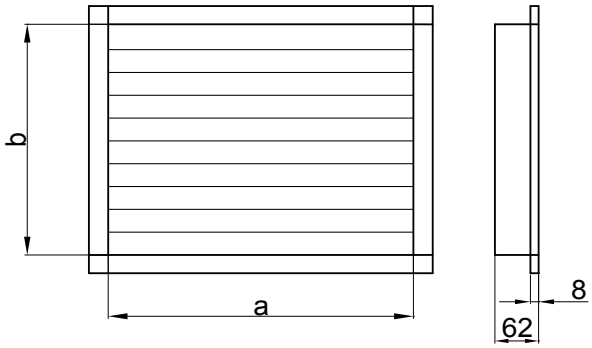
Wymiary