Kolana czerpnio – wyrzutnie

BFQN-135

Opis

Kolano czerpnio – wyrzutnia stosuje się jako zakończenie kanałów wentylacyjnych. Posiada na końcach ramki z profili blaszanych i jest usztywnione przez poprzeczne falowanie blachy.
Z jednej strony są zamontowane pióra i siatka od strony wewnętrznej.

Dostępne materiały – przykład oznaczenia
BFQN-135-...-... - blacha ocynkowana
BFQN-K-...-... - blacha kwasoodporna 1.4301/304

Przykład oznaczenia
Kod produktu: **BFQN-135 - 500 - 300**

typ
a
b

Przykład oznaczenia dla standardowych wymiarów:
BFQN-135-a-b **BFQN-135-500-400**
Wykonanie średniociśnieniowe:
BFQN-135-a-b-S **BFQN-135-500-300-S**

Wymiary

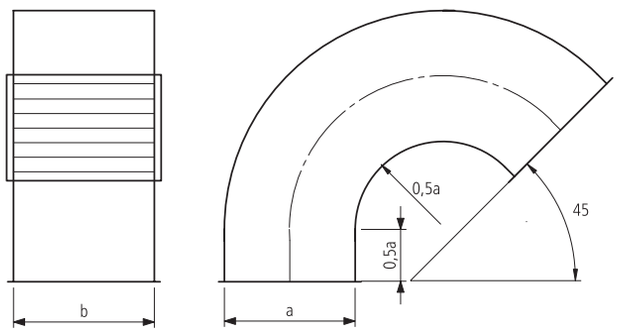

ALNOR® systemy wentylacji
jest prawnie chronionym znakiem i technicznym patentem. Prawo do zmian zastrzeżone.