Krótkie redukcje do instalacji wentylacyjnych

FLX-RPC/FLX-RSCL

Opis

Redukcje FLX-RPC/FLX-RSCL stosowane są do wentylacyjnych przewodów FLX-HDPE/FLX-HDPE-A. Zgrzew liniowy zapewnia podwyższoną szczelność instalacji wentylacyjnej. Połączenie z przewodem wentylacyjnym następuje poprzez wsuniecie go do środka redukcji. Dla poprawiania szczelności np. do klasy B wymagane jest dodatkowo owiniecie połączeń taśmą uszczelniającą typu TAL, DUCT, Met.

Dostępne materiały – przykład oznaczenia
FLX-RPC-...-... - blacha ocynkowana
FLX-RSCL-...-... - blacha ocynkowana

Przykład oznaczenia
Kod produktu: **FLX-RPC - aaa - bbb**

typ
Ød$_1$
Ød$_2$

Wymiary

FLX-RPC

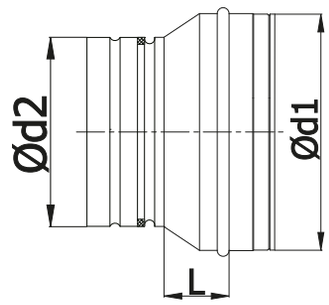

FLX-RSCL

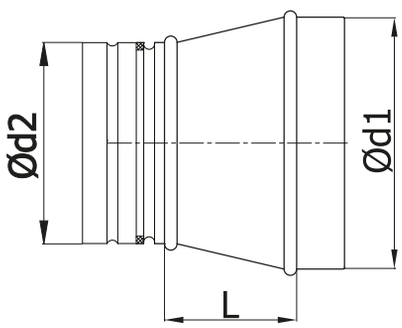

Kod	*Ø$_{1\ nom}$ [mm]*	*Ø$_{2\ nom}$ [mm]*	*L [mm]*	*Waga [kg]*
FLX-RPC-100-075	100	75	18	0,20
FLX-RPC-125-075	125	75	28	0,20
FLX-RPC-160-075	160	75	34	0,24
FLX-RSCL-100-090	100	90	47	0,19
FLX-RSCL-125-090	125	90	74	0,24
FLX-RSCL-160-090	160	90	113	0,35

ALNOR® systemy wentylacji
jest prawnie chronionym znakiem i technicznym patentem. Prawo do zmian zastrzeżone.