Trójniki skośne współosiowe
TR9

Wymiary

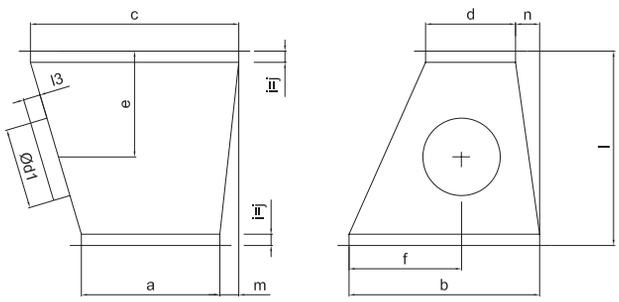

Opis

Trójnik skośny współosiowy z odejściem okrągłym posiada na końcach ramki z profili blaszanych i jest usztywniony przez poprzeczne falowanie blachy. Odejście okrągłe standardowo ma wymiar nyplowy i położone jest symetrycznie na boku. Trójnik pozwala na prowadzenie instalacji wentylacji z odejściem okrągłym pod kątem, przy czym kąt ten uzależniony jest od pochylenia ściany bocznej na której zamontowane jest odejście.

Dostępne materiały – przykład oznaczenia

TR9 -...-...-...-...-... - blacha ocynkowana
TR9-...-K-...-...-...-... - blacha kwasoodporna 1.4301/304
TR9-...-K-...-...-...-...- 316L - blacha kwasoodporna 1.4404/316L
TR9-...-A-...-...-...-... - blacha aluminiowa AW-1050A H24

Przykład oznaczenia

Kod produktu: **TR9-N-OCY-300x500-400x200-600-125-100-50-50-80-90-30-30**

typ
N
S
OCY
KWS
ALU
a
b
c
d
l
d_1
l_3
m
n
e
f
i
j

N - ciśnienie niskociśnieniowe
S - ciśnienie średniociśnieniowe
OCY - materiał ocynkowany
KWS - materiał kwasoodporny
ALU - materiał aluminiowy
a - szerokość
b - wysokość
c - wysokość wylotu
d - wysokość odejścia
l - przedłużenie (domyślnie i=30 mm)
d_1 - średnica odejścia
l_3 - długość odejścia (domyślnie l_3=30 mm)
m - przesunięcie pionowe
n - przesunięcie poziome
e - przesunięcie odejścia w długości
f - przesunięcie odejścia w szerokości
i - przedłużenie (domyślnie i=30 mm)
j - przedłużenie (domyślnie j=30 mm)

Standardowo elementy wykonywane są z wymiarami domyślnymi i nie jest konieczne ich podawanie.

ALNOR® systemy wentylacji
jest prawnie chronionym znakiem i technicznym patentem. Prawo do zmian zastrzeżone.